DELTA

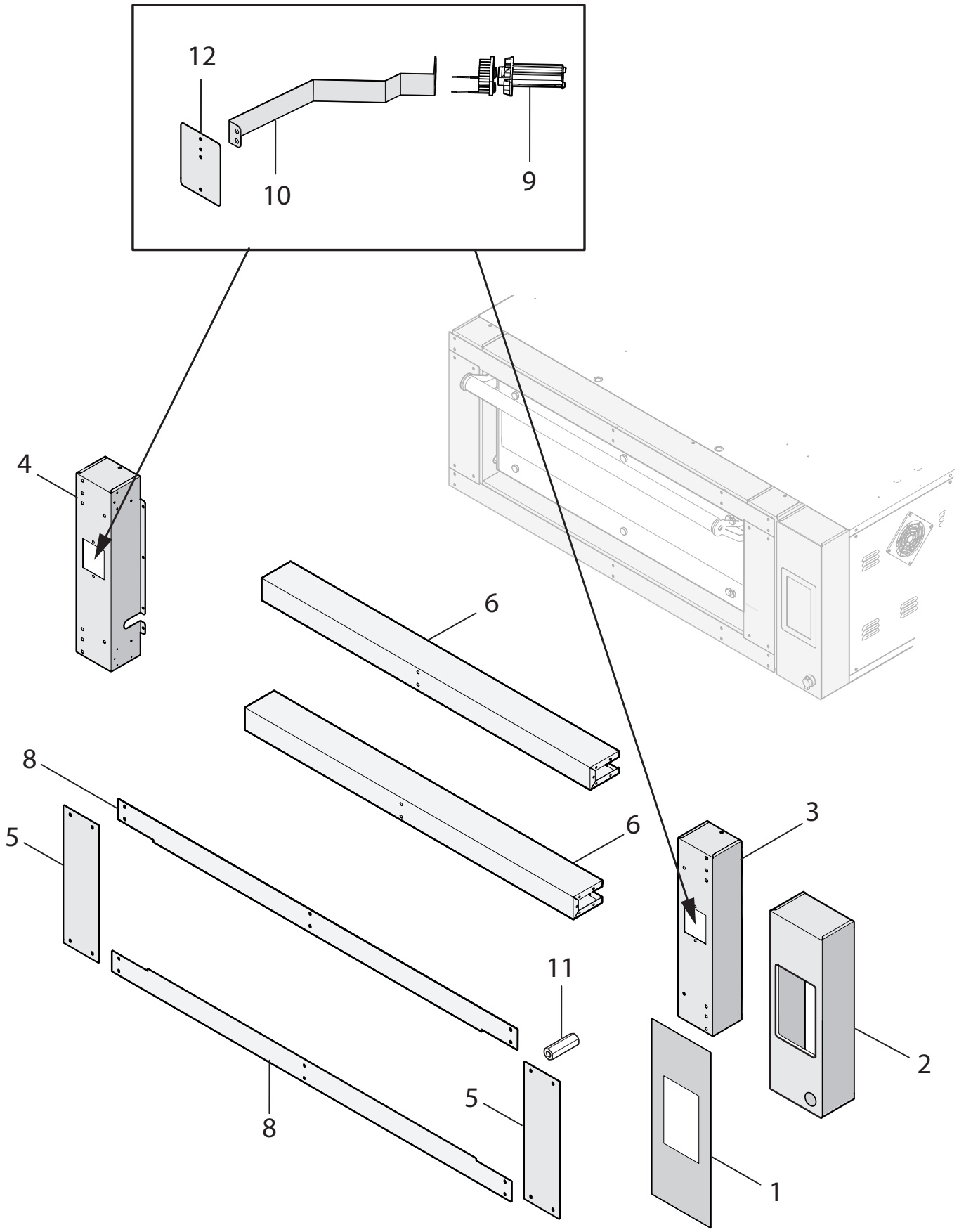

DELTA	DO2TH_3-N-400V_CP	TAV1

CODICE CODE CÒDIGO	CODE CODE маши́нный код	DESCRIZIONE SIGNALEMENT DESCRIPCIÓN	DESCRIPTION BESCHREIBUNG описание	POS
81470101		FRONTALE CRUSCOTTO FRONT ARMATURENTAFEL FRONTAL TABLERO	INSTRUMENT PANEL FRONT FAÇADE TABLEAU DE COMMANDE ФРОНТАЛЬНАЯ ПАНЕЛЬ ПРИБОРНАЯ ПАНЕЛЬ	1
81400561		CRUSCOTTO ARMATURENTAFEL TABLERO	INSTRUMENT PANEL TABLEAU DE COMMANDE ПРИБОРНАЯ ПАНЕЛЬ	2
81400551		COLONNA DESTRA SÄULE RECHTS COLUMNA DERECHA	RIGHT COLUMN COLONNE DROITE ПРАВАЯ КОЛОННА	3
81400541		COLONNA SINISTRA SÄULE LINKS COLUMNA IZQUIERDA	LEFT COLUMN COLONNE GAUCHE ЛЕВАЯ КОЛОННА	4
81460111		COLONNA FACCIATA RIPORTATA SÄULE FASSADE COLUMNA FACHADA	COLUMN FRONT COLONNE FAÇADE КОЛОННА ФАСАД	5
81400592		BANCO BANK SOPORTE	TOP BANDEAU СТОЙКА	6
81460122		BANCO FACCIATA RIPORTATA BANK SOPORTE	TOP BANDEAU СТОЙКА	8
70600235		PORTALAMPADA LED 12V DC LED FASSUNG 12V DC PORTALÁMPARA LED 12V DC	LED LAMP HOLDER 12V DC PORTE- LED LAMPE 12V DC ЛАМПОВЫЙ ПАТРОН ВЕЛ 12V DC	9
81400580		STAFFA PORTALAMPADA LAMPENHALTERUNGSBÜGEL ESTRIBO PORTALÁMPARA	LAMP HOLDER BRACKET ÉTRIER PORTE-AMPOULE КРОНШТЕЙН ЛАМПОВОГО ПАТРОНА	10
70200651		DISTANZIALE M5X8X10 ZN ABSTANDHALTER M5X8X10 ZN DISTANCIADOR M5X8X10 ZN	SPACER M5X8X10 ZN ESPACEUR M5X8X10 ZN РАСПОРКА M5X8X10 ZN	11
81400270		COPERCHIO CHIUSURA COLONNA SÄULENVERSCHLUSSDECKEL TAPA CIERRE COLUMNA	COLUMN CLOSING COVER COUVERTURE FERMETURE COLONNE КРЫШКА ЗАКРЫТИЯ КОЛОНКИ	12

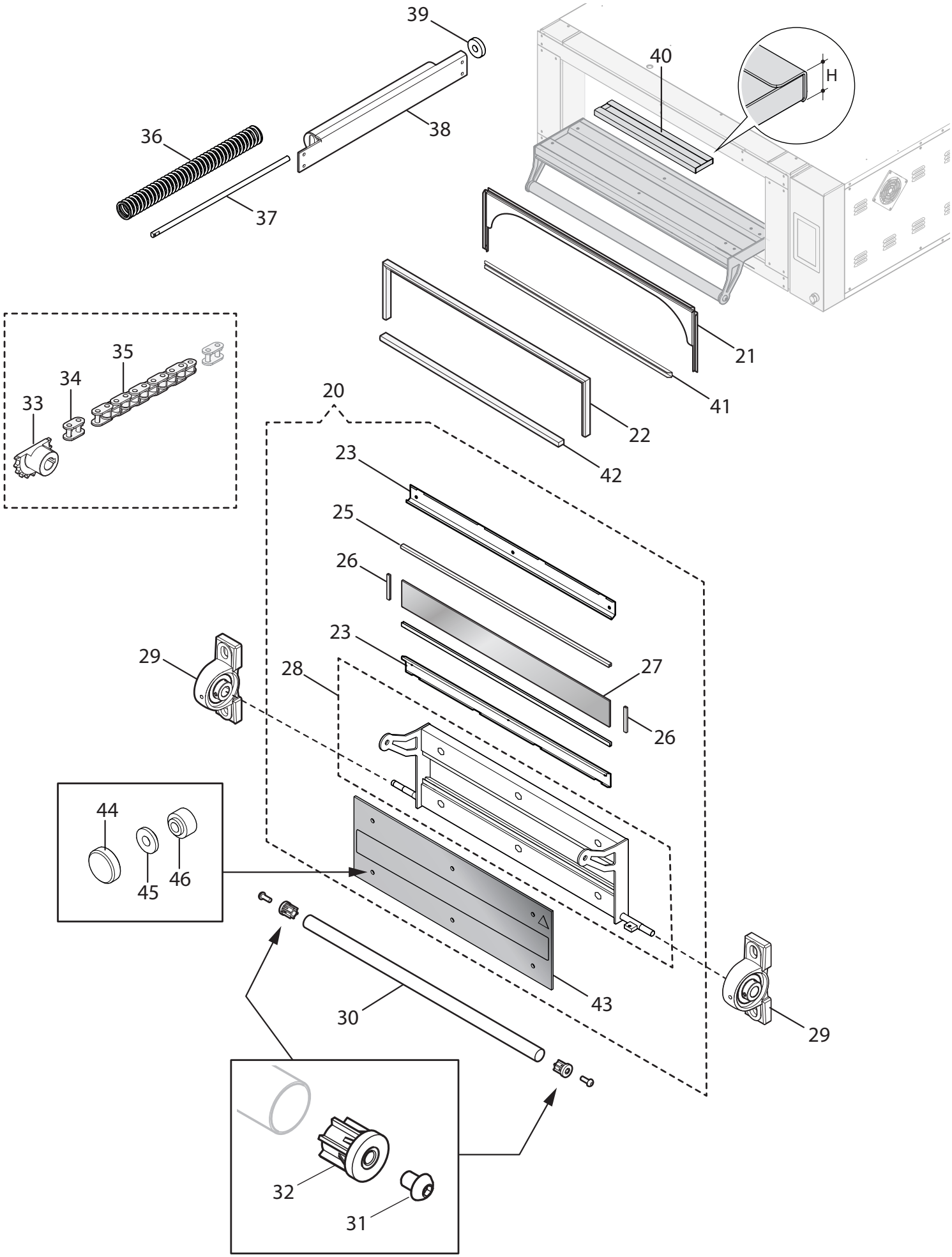

DELTA	DO2TH_3-N-400V_CP	TAV2

CODICE CODE CÒDIGO	CODE CODE маши́нный код	DESCRIZIONE SIGNALEMENT DESCRIPCIÓN	DESCRIPTION BESCHREIBUNG описание	POS
81470012		PORTA COMPLETA KOMPLETTE TÜR PUERTA COMPLETA	COMPLETE DOOR PORTE COMPLÈTE ДВЕРЬ В СБОРЕ	20
81450142		ARCO CAMERA BOGEN KAMMER ARCO CÁMARA	CHAMBER ARCH ARC CHAMBRE СВОД КАМЕРЫ	21
81450183		GUARNIZIONE PORTA L.1474mm TÜRDICHTUNG L.1474mm JUNTA DE LA PUERTA L.1474mm	DOOR SEAL L.1474mm JOINT PORTE L.1474mm ПРОКЛАДКА ДВЕРИ L.1474mm	22
81400632		PROFILO FERMAVETRO PORTA GLASHALTERUNGSPROFIL TÜR PERFIL BLOQUEO VIDRIO PUERTA	DOOR GLAZING PROFILE PROFILÉ PARCLOSE PORTE ПРОФИЛЬ ДЕРЖАТЕЛЯ СТЕКЛА ДВЕРИ	23
70100160		GUARNIZIONE ALLUMINIO L.856 mm ALUMINIUMDICHTUNG L.856 mm JUNTA DE ALUMINIO L.856 mm	ALUMINUM GASKET L.856 mm JOINT ALUMINIUM L.856 mm ПРОКЛАДКА АЛЮМИНИЕВАЯ L.856 мм	25
70100105		GUARNIZIONE ALLUMINIO L.165 mm ALUMINIUMDICHTUNG L.165 mm JUNTA DE ALUMINIO L.165 mm	ALUMINUM GASKET L.165 mm JOINT ALUMINIUM L.165 mm ПРОКЛАДКА АЛЮМИНИЕВАЯ L.165 мм	26
71200100		VETRO CERAMICO 873x163 mm KERAMIKGLAS 873x163 mm VIDRIO CERÁMICO 873x163 mm	CERAMIC GLASS 873x163 mm VITRE CÉRAMIQUE 873x163 mm КЕРАМИЧЕСКОЕ СТЕКЛО 873x163 мм	27
81460012		STRUTTURA PORTA STRUKTUR TÜR ESTRUCTURA DE LA PUERTA	DOOR STRUCTURE STRUCTURE PORTE КАРКАС ДВЕРИ	28
70500200		SUPPORTO HALTERUNG SOPORTE	SUPPORT SUPPORT ОПОРА	29
70100300		TUBO D.38x1,5 L.861 mm ROHR D.38x1,5 L.861 mm TUBO D.38x1,5 L.861 mm	PIPE D.38x1.5 L.861 mm TUYAU D.38x1,5 L.861 mm ТРУБА D.38x1,5 L.861 мм	30
70200004		VITE INOX TBE M12x30 A2 SCHRAUBE TBCE A2 M12x30 TORNILLO TBCE A2 M12x30	TBCE SCREW A2 M12x30 VIS TBHC A2 M12x30 ВИНТ ШЕСТИГРАННЫМ A2 M12x30	31
70400300		TERMINALE TUBO D.38 ROHRENDE D.38 TERMINAL TUBO D.38	PIPE SUPPORT TERMINAL D.38 EMBOUT TUYAU D.38 НАКОНЕЧНИК ТРУБЫ D.38	32
80650020		PIGNONE 3/8 Z17 FORATO RITZEL 3/8 Z17 GEBOHRT PIÑÓN 3/8 Z17 PERFORADO	PINION 3/8 Z17 PERFORATED PIGNON 3/8 Z17 PERFORÉ ШЕСТЕРНЯ 3/8 Z17 ПЕРФОРИРОВАННАЯ	33
70500283		GIUNTO 3/8 VERBINDUNG 3/8 JUNTA 3/8	JOINT 3/8 JOINT 3/8 МУФТА 3/8	34
80550080		CATENA 3/8 PORTA KETTE 3/8 TÜR CADENA 3/8 PUERTA	DOOR 3/8 CHAIN CHAÎNE 3/8 PORTE ЦЕПЬ 3/8 ДВЕРИ	35
70500263		MOLLA PORTA FEDER TÜR RESORTE DE PUERTA	DOOR SPRING RESSORT PORTE ПРУЖИНА ДВЕРИ	36
81450020		ASTA PORTA L370 STANGE TÜR L370 VARILLA PUERTA L370	DOOR ROD L370 TIGE PORTE L370 ШТОК ДВЕРИ L370	37
80760020		ASSIEME CILINDRO KOMPLETTE ZYLINDEREINHEIT UNIDAD COMPLETA CILINDRO	COMPLETE CYLINDER UNIT UNITé de cylindre complète ПОЛНЫЙ БЛОК ЦИЛИНДРОВ	38
80650050		RONDELLA BRONZO PISTONE BRONZESCHEIBE KOLBEN ARANDELA DE BRONCE PISTÓN	PISTON BRONZE WASHER RONDELLE BRONZE PISTON БРОНЗОВАЯ ШАЙБА ПОРШНЯ	39
81400530		RACCOGLIBRICIOLE H.20 KRUMENFÄNGER H.20 RECOGEDOR DE MIGAS H.20	CRUMB TRAY H.20 RAMASSE-MIETTES H.20 ПОДДОН ДЛЯ КРОШЕК H.20	40
81400531		RACCOGLIBRICIOLE BAKERY H.30 BÄCKEREI-KRÜMELFANG H.30 RECOGEDOR DE MIGAS DE PANADERÍA H.30	BAKERY CRUMB COLLECTOR H.30 RAMASSE-MIETTES DE BOULANGERIE H.30 ПОДДОН ДЛЯ КРОШЕК ДЛЯ ПЕКАРНИ H.30	40

CODICE CODE CÒDIGO	CODE CODE маши́нный код	DESCRIZIONE SIGNALEMENT DESCRIPCIÓN	DESCRIPTION BESCHREIBUNG описание	POS
81400642		PROFILO INFERIORE GUARNIZIONE PORTA UNTERES TÜRDICHTUNGSPROFIL PERFIL INFERIOR GUARNICIÓN PUERTA	DOOR SEAL LOWER PROFILE PROFIL INFÉRIEUR JOINT PORTE НИЖНИЙ ПРОФИЛЬ ПРОКЛАДКИ ДВЕРИ	41
80750173		GUARNIZIONE INFERIORE PORTA UNTERE TÜRDICHTUNG JUNTA INFERIOR DE LA PUERTA	LOWER DOOR SEAL JOINT PORTE INFÉRIEUR НИЖНИЙ ПРОКЛАДКА ДВЕРИ	42
71200371		VETRO TEMPERATO MM.6x873x304 GEHÄRTETES GLAS MM.6x873x304 VIDRIO TEMPLADO MM.6x873x304	TOUGHENED GLASS MM.6x873x304 VERRE TREMPÉ MM.6x873x304 ЗАКАЛЕННОЕ СТЕКЛО6x873x304 мм	43
70201001		GHIERA FISSAGGIO VETRO SERIGRAFATO BEFESTIGUNGSRING FÜR SIEBBEDRUCKTES GLAS ANILLO DE FIJACIÓN PARA VIDRIO SERIGRAFIADO	FIXING RING FOR SCREEN-PRINTED GLASS BAGUE DE FIXATION POUR VERRE SERIGRAPHIE КОЛЬЦО КРЕПЛЕНИЯ ДЛЯ СТЕКЛА С ШЕЛКОГРАФИЕЙ	44
70400341		RONDELLA VETRO TEMP. SCHEIBE GEH. GLAS ARANDELA VIDRIO TEMP.	TOUGHENED GLASS WASHER RONDELLE VERRE TREMP. ШАЙБА ДЛЯ ЗАКАЛ. СТЕКЛА	45
70400340		BOCCOLA VETRO TEMPRATO PORTA BUCHSE GEHÄRTETES GLAS TÜR CASQUILLO VIDRIO TEMPLADO PUERTA	DOOR GLAZING PROFILE VIROLE VERRE TREMPÉ PORTE ВТУЛКА ЗАКАЛЕННОГО СТЕКЛА ДВЕРИ	46

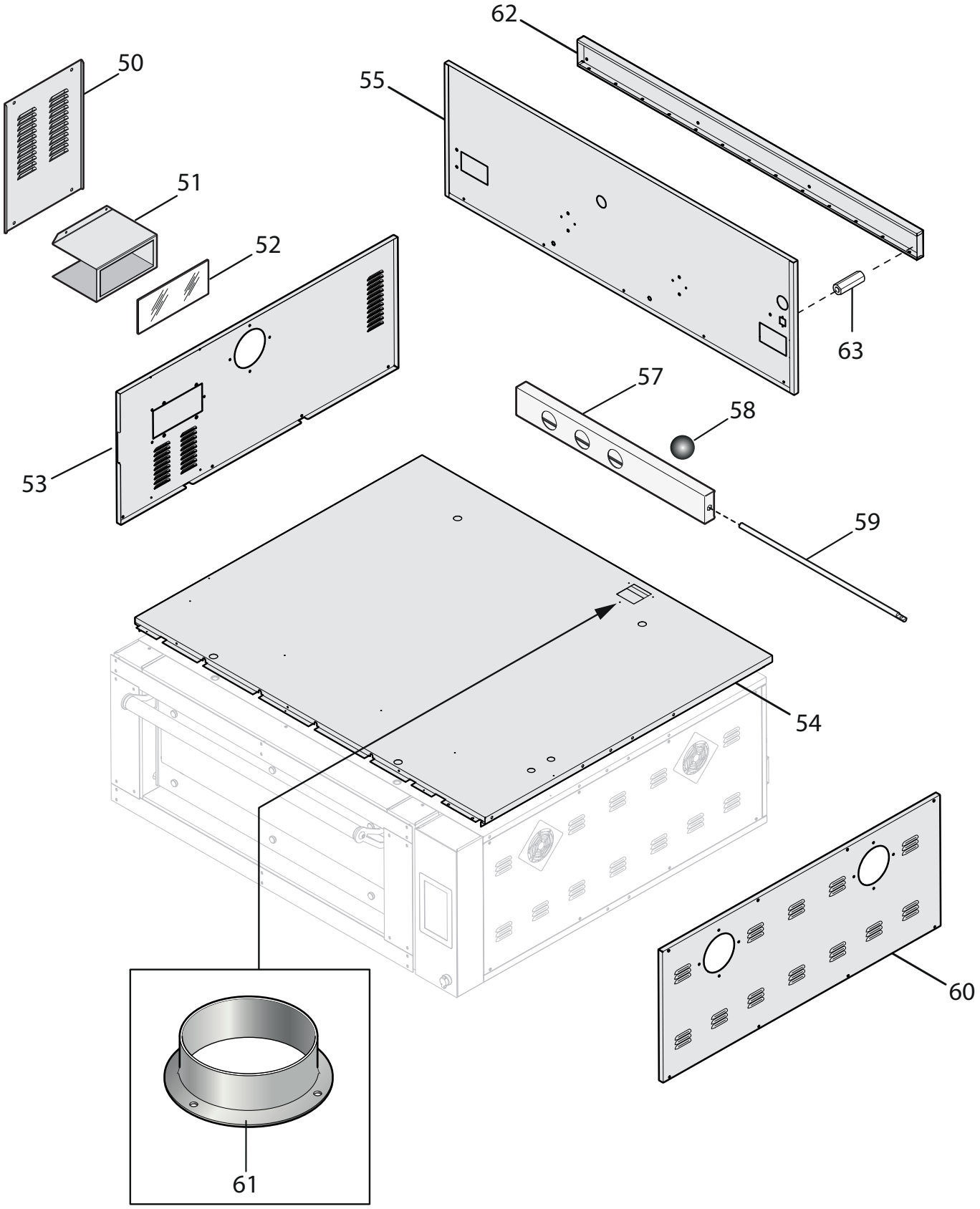
62
50
55
51
52
63
57
58
53
59
54
60
61

CODICE CODE CÒDIGO	CODE CODE маши́нный код	DESCRIZIONE SIGNALEMENT DESCRIPCIÓN	DESCRIPTION BESCHREIBUNG описание	POS
81400501		COPERTURA SCATOLA LUCE ABDECKUNG DOSE LICHT CUBIERTA CAJA LUZ	LIGHT BOX COVER COUVERTURE BOÎTIER LUMIÈRE КРЫШКА КОРОБКИ ОСВЕЩЕНИЯ	50
80700340		FERMAVETRO LUCE (VETRO 210x87x4) SCHEIBENHALTERUNG LICHT (GLAS 210 x 87x4) BLOQUEO DE VIDRIO LUZ (VIDRIO 210x87x4)	LIGHT BOX GLAZING PROFILE (GLASS 210x87x4) PARCLOSE LUMIÈRE (VERRE 210x87x4) ДЕРЖАТЕЛЬ СТЕКЛА ОСВЕТИТЕЛЯ (СТЕКЛО 210x87x4)	51
71200060		VETRO CERAMICO 210x87 mm KERAMIKGLAS 210x87 mm VIDRIO CERÁMICO 210x87 mm	CERAMIC GLASS 210x87 mm VITRE CÉRAMIQUE 210x87 mm КЕРАМИЧЕСКОЕ СТЕКЛО 210x87 мм	52
81400440		PANNELLO SINISTRO PANEEL LINKS PANEL IZQUIERDO	LEFT PANEL PANNEAU GAUCHE ЛЕВАЯ ПАНЕЛЬ	53
81400322		COPERCHIO DECKEL TAPA	COVER COUVERCLE КРЫШКА	54
81400482		SCHIENA RÜCKWAND RESPALDO	BACK DOS СТЕНКА	55
80700180		SCORREVOLE CAMINO SCHIEBEELEMENT KAMIN DESLIZANTE CHIMENEA	CHIMNEY SLIDER COULISSE CHEMINÉE ВЫДВИЖНАЯ НАПРАВЛЯЮЩАЯ ДЫМОВОЙ ТРУБЫ	57
70500300		SFERA KUGEL ESFERA	BALL BILLE ШАР	58
80750000		PERNO CAMINO BOLZEN KAMIN PERNO CHIMENEA	CHIMNEY PIN AXE CHEMINÉE ШТЫРЬ ДЫМОВОЙ ТРУБЫ	59
81400460		PANNELLO DESTRO PANEEL RECHTS PANEL DERECHO	RIGHT PANEL PANNEAU DROIT ПРАВАЯ ПАНЕЛЬ	60
75150010		GHIERA INOX D.80 NUTMUTTER EDELSTAHL D.80 BRIDA INOX D.80	STAINLESS STEEL RING NUT ø80 mm BAGUE INOX D.80 ЗАЖИМНОЕ КОЛЬЦО НЕРЖ. СТАЛЬ D.80	61
81400491		CONDOTTO CAVI KABELKANAL CONDUCTO DE CABLES	CABLE DUCT CONDUCT DE CÂBLES КАБЕЛЬНЫЙ КАНАЛ	62
70200650		DISTANZIALE M5X8X20 ZN ABSTANDHALTER M5X8X20 ZN DISTANCIADOR M5X8X20 ZN	SPACER M5X8X20 ZN ESPACEUR M5X8X20 ZN РАСПОРКА M5X8X20 ZN	63

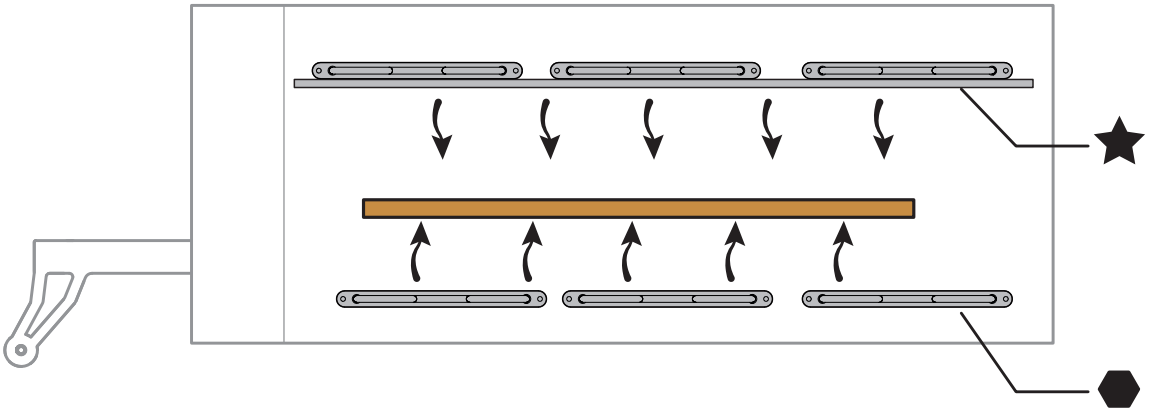

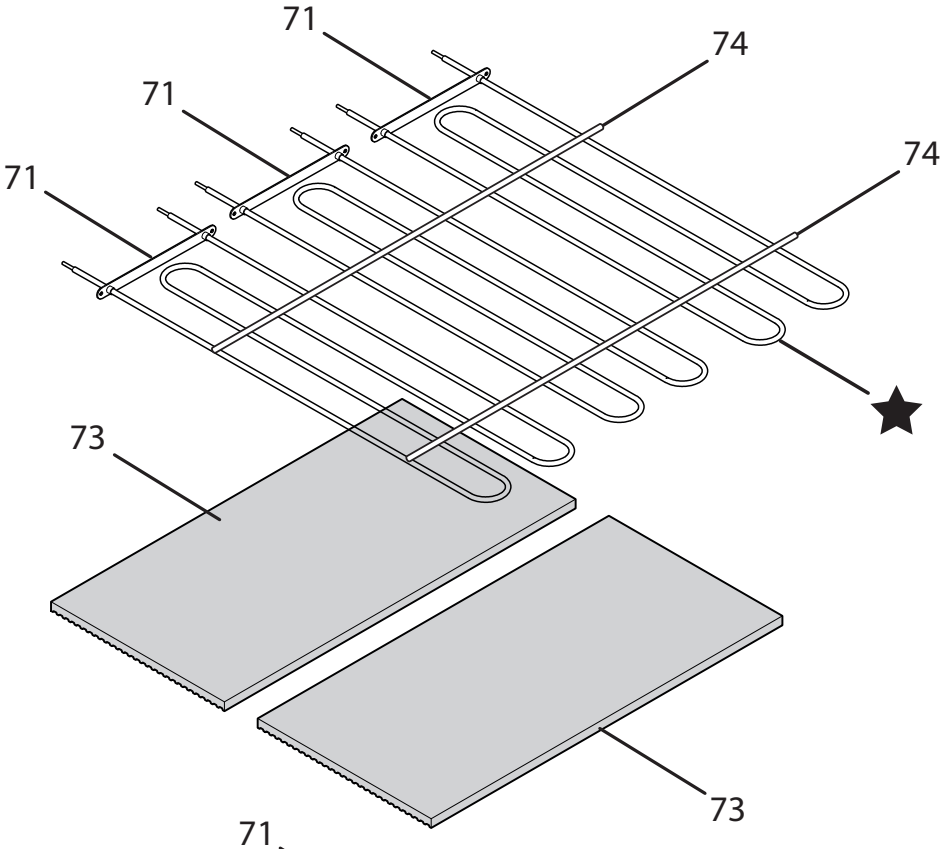
71
71
71
74
74
73
73

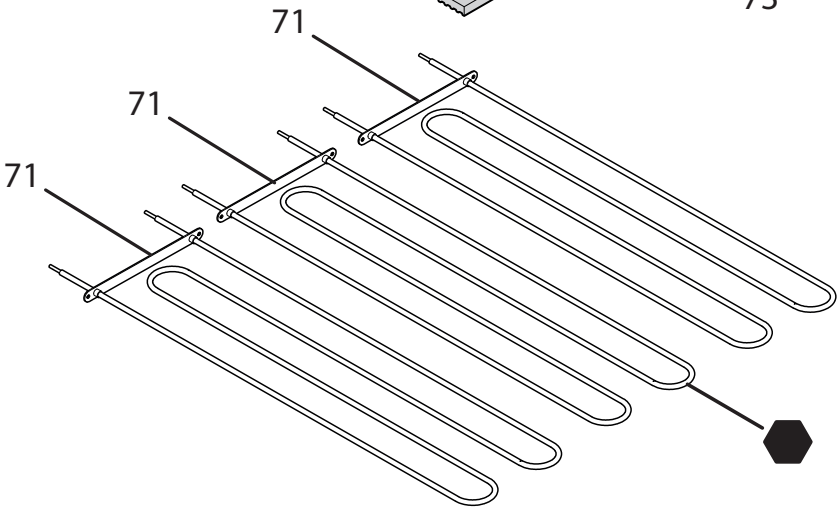
71
71
71

CODICE CODE CÒDIGO	CODE CODE маши́нный код	DESCRIZIONE SIGNALEMENT DESCRIPCIÓN	DESCRIPTION BESCHREIBUNG описание	POS
70800321		RESISTENZA DELTA 230V 2000W WIDERSTAND DELTA 230V 2000W RESISTENCIA DELTA 230V 2000W	HEATING ELEMENT DELTA 230V 2000W RÉSISTANCE DELTA 230V 2000W РЕЗИСТОР ДЕЛЬТА 230 В 2000 Вт	71
70800320		RESISTENZA DELTA 230V 1600W WIDERSTAND DELTA 230V 1600W RESISTENCIA DELTA 230V 1600W	HEATING ELEMENT DELTA 230V 1600W RÉSISTANCE DELTA 230V 1600W РЕЗИСТОР ДЕЛЬТА 230 В 1600 Вт	71
71100063		MATTONE 410X830X19 SABBIATO STRAHLENFÖRMIGER KORDIERIT-SANDBLAST 410X830X19 LADRILLO DE CORDIERITA ARENADA 410X830X19	CORDIERITE RADIATED SANDBLED BRICK 410X830X19 BRIQUE DE CORDIÉRITE SANDBLAST 410X830X19 КИРПИЧ ИЗ КОРДИЕРИТА САББИАТО 410X830X19	73
71100232		PIETRA BAKERY 410x830X30 STEIN BAKERY 410x830X30 PIEDRA BAKERY 410x830X30	STONE BAKING 410x830X30 PIERRE BAKERY 410x830X30 Камень Bakery 410x830X30	73
71100060		MATTONE CORDIERITE 410x830x19 mm CORDIERIT-ZIEGEL 410x830x19 mm LADRILLO CORDIERITA 410x830x19 mm	CORDIERITE BRICK 410x830x19 mm BRIQUE CORDIÉRITE 410x830x19 mm КИРПИЧ ИЗ КОРДИЕРИТА 410x830x19 мм	73
81450040		SOSTEGNO RESISTENZE SUPERIORI HALTERUNG OBERE WIDERSTÄNDE SOSTÉN RESISTENCIAS SUPERIORES	TOP EATING ELEMENT SUPPORT SUPPORT RÉSISTANCES SUPÉRIEURES ОПОРА ВЕРХНИХ РЕЗИСТОРОВ	74

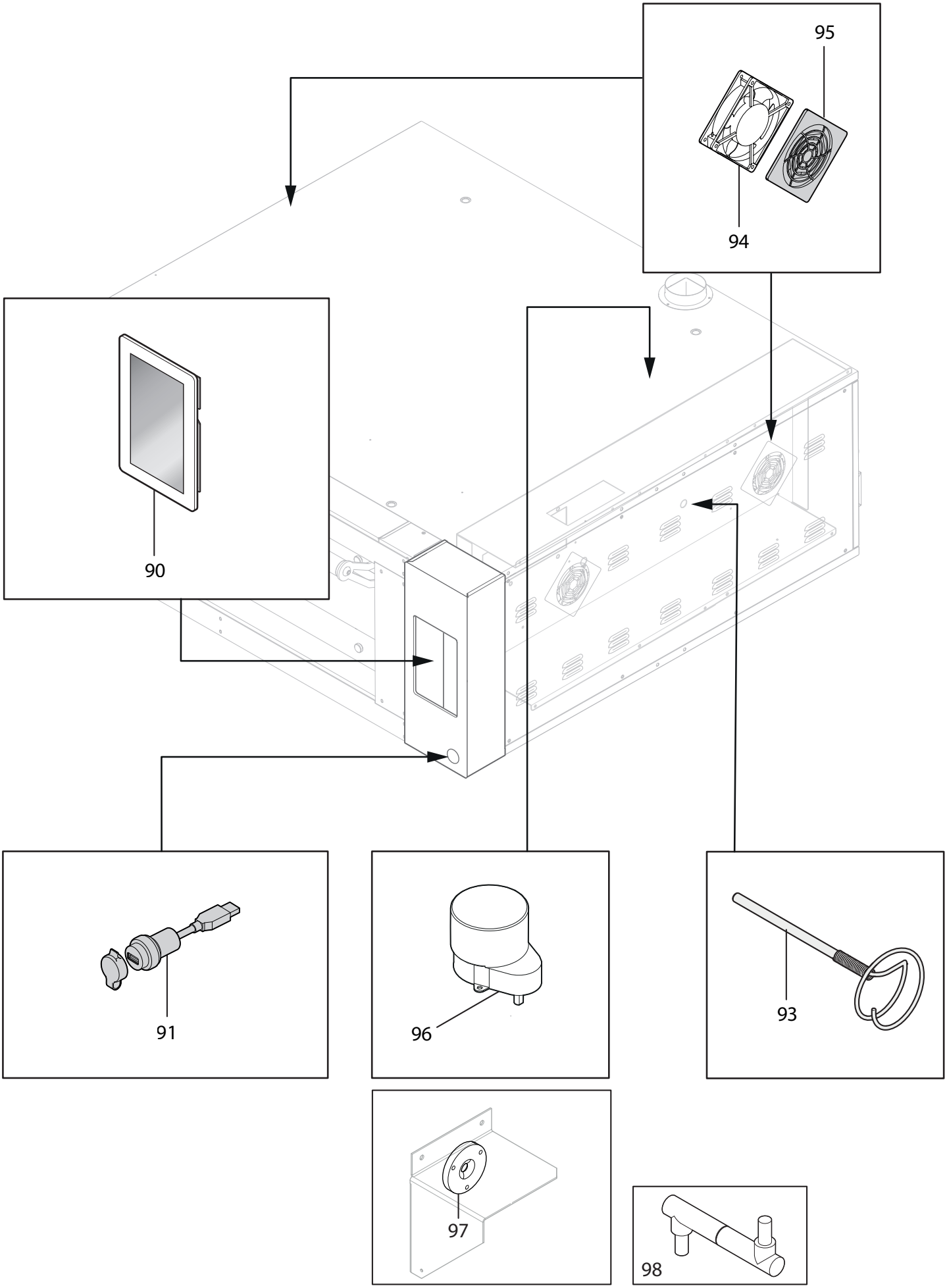
95
94
90
91
96
93
97
98

CODICE CODE CÒDIGO	CODE CODE маши́нный код	DESCRIZIONE SIGNALEMENT DESCRIPCIÓN	DESCRIPTION BESCHREIBUNG описание	POS
70600444		SCHEDA TOUCH 7" KARTE TOUCH 7" TARJETA para TÁCTIL DE 7"	TOUCH BOARD 7" CARTE TOUCH 7" ПЛАТА СЕНСОРНОГО ЭКРАНА 7"	90
70600535		PRESA USB USB-BUCHSE ENCHUFE USB	USB SOCKET PORT USB USB-РАЗЪЕМ	91
70600562		SONDA TCJ PER FORNI L.1500 mm SONDE TCJ FÜR ÖFEN 1500 mm SONDA TCJ PARA HORNOS 1500mm	TCJ OVEN PROBE 1500mm SONDE TCJ POUR FOURS 1500mm ЗОНД TCJ ДЛЯ ПЕЧЕЙ 1500 мм	93
70600593		VENTOLA DI RAFFREDDAMENTO 120x120 KÜHLGEBLÄSE 120x120 VENTILADOR DE ENFRIAMIENTO 120x120	COOLING FAN 120x120 VENTILATEUR DE REFROIDISSEMENT 120x120 ВЕНТИЛЯТОР ОХЛАЖДЕНИЯ 120x120	94
70500012		GRIGLIA PROTEZIONE VENTOLA SCHUTZGITTER GEBLÄSE REJILLA PROTECCIÓN VENTILADOR	FAN PROTECTION GRID GRILLE DE PROTECTION VENTILATEUR ЗАЩИТНАЯ РЕШЕТКА ВЕНТИЛЯТОРА	95
70600600		MOTORE MOTOR KAMIN MOTOR DE CHIMENEA	CHIMNEY MOTOR MOTEUR CHEMINÉE ДВИГАТЕЛЬ ДЫМОВОЙ ТРУБЫ	96
80550010		FLANGIA PVC PERNO CAMINO PVC-FLANSCH BOLZEN KAMIN BRIDA DE PVC PERNO CHIMENEA	FLUE PIN PVC FLANGE BRIDE EN PVC AXE CHEMINÉE ФЛАНЕЦ ИЗ ПВХ ШТЫРЯ ДЫМОВОЙ ТРУБЫ	97
70500315		SNODO COMPLETO KOMPLETTES GELENK ARTICULACIÓN COMPLETA	COMPLETE JOINT ARTICULATION COMPLÈTE ШАРНИР В СБОРЕ	98

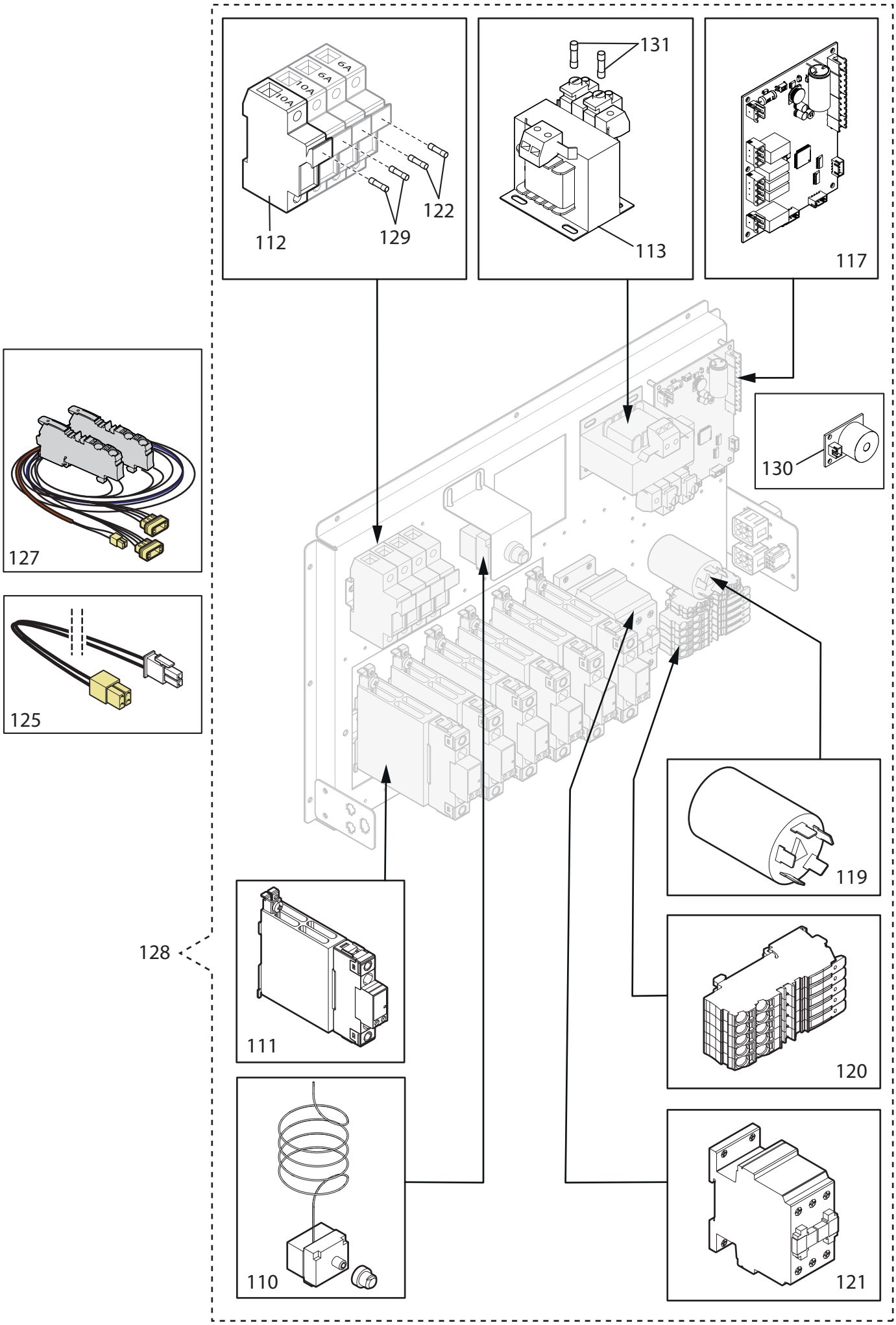
6A
10A
10A
112
129
122
131
113
117
130
127
125
128
119
111
120
110
121

CODICE CODE CÒDIGO	CODE CODE маши́нный код	DESCRIZIONE SIGNALEMENT DESCRIPCIÓN	DESCRIPTION BESCHREIBUNG описание	POS
70600011		TERMOSTATO SICUREZZA (FAIL SAFE 500C) SICHERHEITSTHERMOSTAT (FAIL SAFE 500C) TERMOSTATO SEGURIDAD (FAIL SAFE 500C)	SAFETY THERMOSTAT (FAIL SAFE 500C) THERMOSTAT SÉCURITÉ (FAIL SAFE 500C) БЕЗОПАСНЫЙ ТЕРМОСТАТ (FAIL SAFE 500C)	110
70600900		RELE' STATICO 30A STATISCHES RELAIS 30A RELÉ ESTÁTICO 30A	STATIC RELAY 30A RELAIS STATIQUE 30A СТАТИЧЕСКОЕ РЕЛЕ 30A	111
70600380		PORTAFUSIBILE 10x38 SICHERUNGSHALTER 10x38 PORTAFUSIBLE 10x38	FUSE HOLDER 10X38 PORTE-FUSIBLE 10x38 ПЛАВКАЯ ВСТАВКА 10x38	112
70600316		TRASFORMATORE 230/12V 50VA TRANSFORMATOR 230-12 50VA TRANSFORMADOR 230-12 50VA	230-12 50VA TRANSFORMER TRASFORMATEUR 230-12 50VA ТРАНСФОРМАТОР 230-12 50ВА	113
70600453		SCHEDA INTERFACCIA TOUCH 7" SSR SCHNITTSTELLENKARTE TOUCH 7" SSR TARJETA INTERFAZ TOUCH 7" SSR	TOUCH 7" INTERFACE BOARD SSR CARTE INTERFACE TOUCH 7" SSR ПЛАТА СОПРЯЖЕНИЯ СЕНСОРНОГО ЭКРАНА 7" SSR	117
70600512		FILTRO CAPACITIVO KAPAZITÄTSFILTER KARTE 23A FILTRO CAPACITIVO TARJETA 23A	BOARD CAPACITIVE FILTER 23A FILTRE CAPACITIF CARTE 23A ЕМКОСТНЫЙ ФИЛЬТР ПЛАТЫ 23A	119
70600105		MORSETTIERA WAGO KLEMMLEISTE WAGO ERSATZTEIL-KIT PANEL DE BORNES WAGO KIT REPUESTO	SPARE KIT WAGO TERMINAL BOARD BORNIER WAGO KIT PIÈCE DE RECHANGE ЗАЖИМНАЯ КОРОБКА WAGO ЗАПАСНОЙ КОМПЛЕКТ	120
70600161		CONTATTORE MC - 32A KONTAKTGEBER 32A CONTACTOR 32A	32A CONTACTOR CONTACTEUR 32A КОНТАКТОР 32A	121
70600360		FUSIBILE 10X38T 6A SICHERUNG 10x38T 6A FUSIBLE 10x38T 6A	FUSE 10x38T 6A FUSIBLE 10x38T 6A ПЛАВКИЙ ПРЕДОХРАНИТЕЛЬ 10x38T 6A	122
70900230		CAVO LUCE KABEL LICHT CABLE LUZ	LIGHT CABLE CÂBLE LUMIÈRE КАБЕЛЬ ОСВЕЩЕНИЯ	125
70900447		CAVI DI COLLEGAMENTO ANSCHLUSSKABEL CALBES DE CONEXIÓN	CONNECTION CABLES CÂBLES DE CONNEXION КАБЕЛИ ПОДКЛЮЧЕНИЯ	127
70910340		CABLAGGIO COMPLETO VOLLSTÄNDIGER BÜGEL SOPORTE COMPLETO	COMPLETE BRACKET ÉTRIER COMPLET КРОНШТЕЙН В СБОРЕ	128
70600361		FUSIBILE 10X38T 10A SICHERUNG 10x38T 10A FUSIBLE 10x38T 10A	FUSE 10x38T 10A FUSIBLE 10x38T 10A ПЛАВКИЙ ПРЕДОХРАНИТЕЛЬ 10x38T 10A	129
70600430		SCHEDA BUZZER BUZZER-KARTE TARJETA ZUMBADOR	BUZZER BOARD CARTE AVERTISSEUR ПЛАТА ЗУММЕРА	130
70600348		FUSIBILE 5x20T 2,5A SICHERUNG 5x20T 2,5A FUSIBLE 5x20T 2,5A	FUSE 5x20T 2,5A FUSIBLE 5x20T 2,5A ПЛАВКИЙ ПРЕДОХРАНИТЕЛЬ 5x20T 2,5A	131