TIZIANO

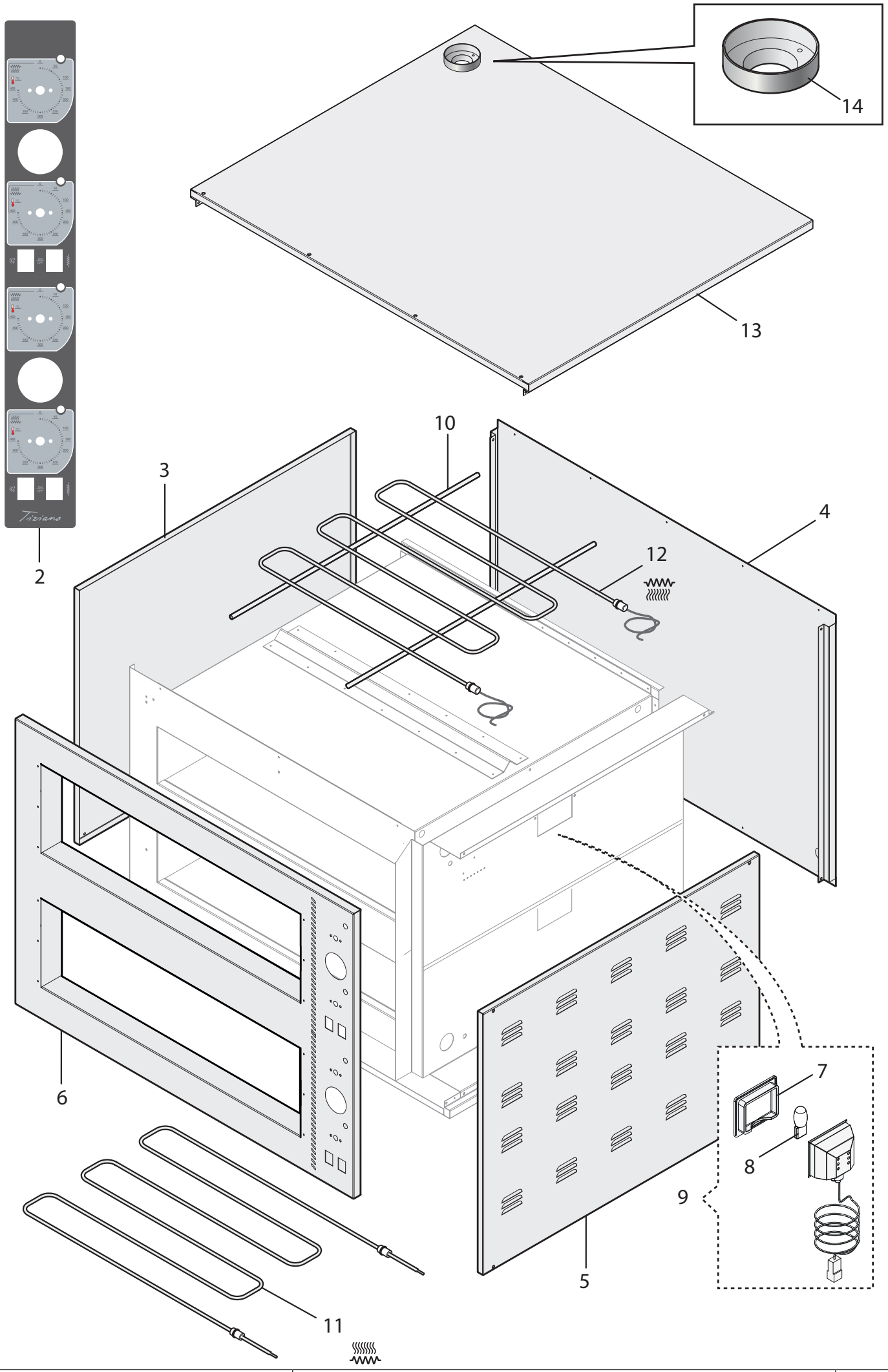

TIZIANO	TZ425_2M_3-N-400V_CP_NOQE_2T	TAV1

CODICE CODE CÒDIGO	CODE CODE маши́нный код	DESCRIZIONE SIGNALEMENT DESCRIPCIÓN	DESCRIPTION BESCHREIBUNG описание	POS
71000020		FRONTALE POLICARBONATO FRONT POLYKARBONAT FRENTE DE POLICARBONATO	POLYCARBONATE FRONT PANNEAU FRONTAL POLYCARBONATE ФРОНТАЛЬНАЯ ПАНЕЛЬ ИЗ ПОЛИКАРБОНАТА	2
80200211		PANNELLO SINISTRO PANEEL LINKS PANEL IZQUIERDO	LEFT PANEL PANNEAU GAUCHE ЛЕВАЯ ПАНЕЛЬ	3
92810181		SCHIENA RÜCKWAND RESPALDO	BACK DOS СТЕНКА	4
80200251		PANNELLO DESTRO PANEEL RECHTS PANEL DERECHO	RIGHT PANEL PANNEAU DROIT ПРАВАЯ ПАНЕЛЬ	5
80210011		FACCIATA COMPLETA VOLLSTÄNDIGE FASSADE PARTE EXTERIOR COMPLETA	COMPLETE FRONT FAÇADE COMPLÈTE ПЕРЕДНЯЯ ПАНЕЛЬ В СБОРЕ	6
71200001		VETRO PORTALAMPADA 65X80 GLAS LAMPENFASSUNG 65X80 VIDRIO PORTALÁMPARA 65X80	BULB HOLDER GLASS 65X80 VERRE PORTE-AMPOULE 65X80 СТЕКЛО ЛАМПОВОГО ПАТРОНА 65X80	7
70600270		LAMPADA G4 12V 20W 300°C LAMPE G4 12V 20W 300°C LÁMPARA G4 12V 20W 300°C	BULB G4 12V 20W 300°C AMPOULE G4 12V 20W 300°C ЛАМПА G4 12 В 20 ВТ 300°C	8
70600190		PORTALAMPADA BJB 65X80 12V G4 COMPLETO LAMPENFASSUNG BJB 65X80 12V G4 KOMPLETT PORTALÁMPARA BJB 65X80 12V G4 COMPLETO	LAMP HOLDER BJB 65X80 12V G4 COMPLETE PORTE-AMPOULE BJB 65X80 12V G4 COMPLET ЛАМПОВЫЙ ПАТРОН BJB 65X80 12 В G4 В СБОРЕ	9
80250001		SOSTEGNO RESISTENZE SUPERIORI HALTERUNG OBERE WIDERSTÄNDE SOSTÉN RESISTENCIAS SUPERIORES	TOP HEATING ELEMENT SUPPORT SUPPORT RÉSISTANCES SUPÉRIEURES ОПОРА ВЕРХНИХ РЕЗИСТОРОВ	10
70800001		RESISTENZA 230V 1500W WIDERSTAND 230V 1500W RESISTENCIA 230V 1500W	HEATING ELEMENT 230V 1500W RÉSISTANCE 230V 1500W РЕЗИСТОР 230 В 1500 Вт	11
70800026		RESISTENZA CON CAVO 230V 2300W WIDERSTAND MIT KABEL 230V 2300W RESISTENCIA CON CABLE 230V 2300W	HEATING ELEMENT WITH CABLE 230V 2300W RÉSISTANCE AVEC CABLE 230V 2300W РЕЗИСТОР С КАБЕЛЕМ 230 В 2300 Вт	12
80200171		COPERCHIO DECKEL TAPA	COVER COUVERCLE КРЫШКА	13
80260000		GHIERA CAMINO ZINCATA RINGMUTTER KAMIN VERZINKAT BRIDA CHIMENEA GALVANIZADA	GALVANIZED CHIMNEY RING BAGUE CHEMINÉE GALVANISÉE ЗАЖИМНОЕ КОЛЬЦО ДЫМОВОЙ ТРУБЫ ОЦИНК.	14

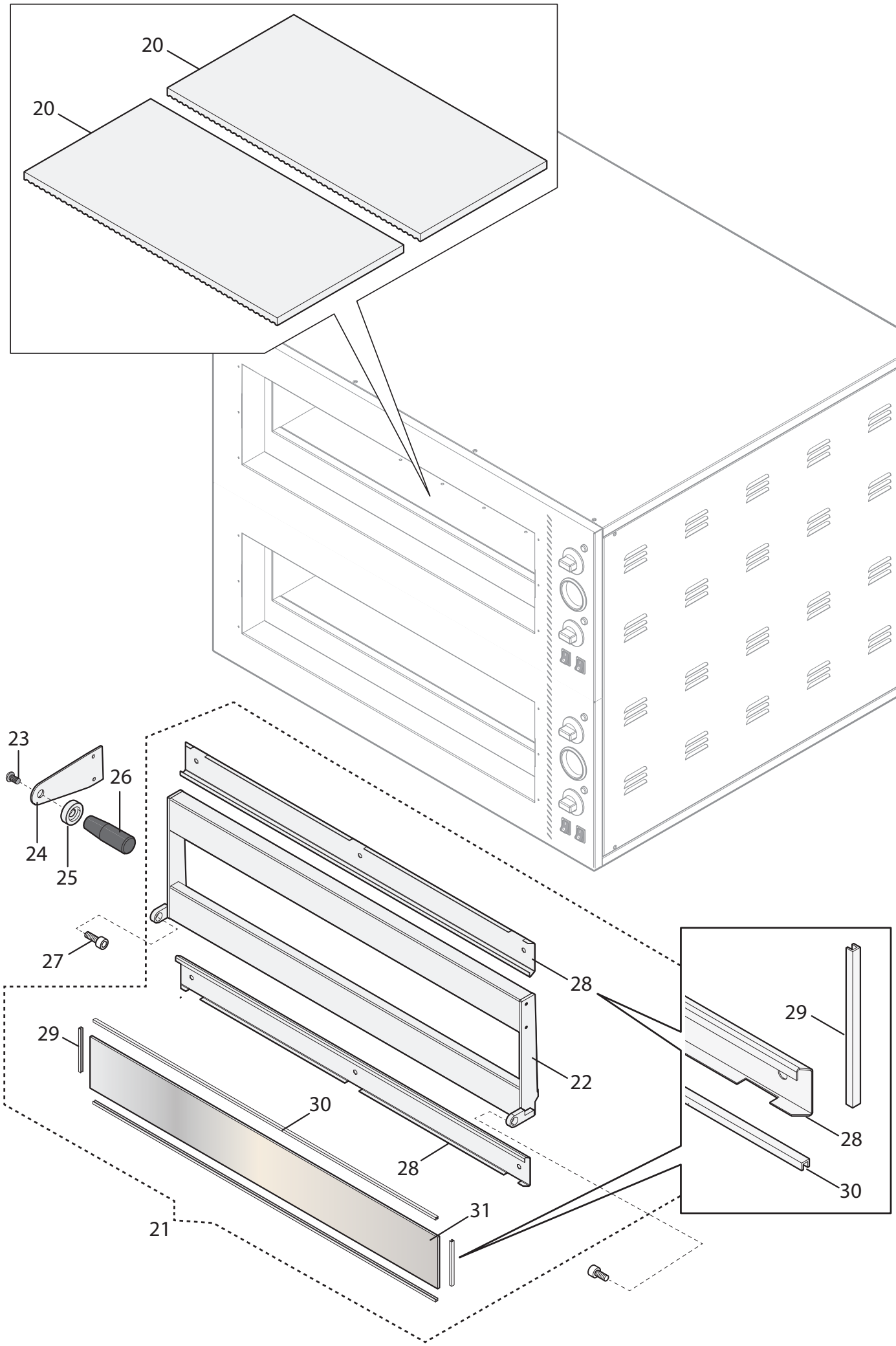

TIZIANO	TZ425_2M_3-N-400V_CP_NOQE_2T	TAV2

CODICE CODE CÒDIGO	CODE CODE маши́нный код	DESCRIZIONE SIGNALEMENT DESCRIPCIÓN	DESCRIPTION BESCHREIBUNG описание	POS
71100001		MATTONE CORDIERITE 516x258x19 mm CORDIERIT-ZIEGEL 516x258x19 mm LADRILLO CORDIERITA 516x258x19 mm	CORDIERITE BRICK 516x258x19 mm BRIQUE CORDIÉRITE 516x258x19 mm КИРПИЧ ИЗ КОРДИЕРИТА 516x258x19 мм	20
80220001		PORTA COMPLETA KOMPLETTE TÜR PUERTA COMPLETA	COMPLETE DOOR PORTE COMPLÈTE ДВЕРЬ В СБОРЕ	21
80210021		STRUTTURA PORTA STRUKTUR TÜR ESTRUCTURA DE LA PUERTA	DOOR STRUCTURE STRUCTURE PORTE КАРКАС ДВЕРИ	22
70200004		VITE INOX TBE M12x30 A2 SCHRAUBE TBCE A2 M12x30 TORNILLO TBCE A2 M12x30	TBCE SCREW A2 M12x30 VIS TBHC A2 M12x30 ВИНТ ШЕСТИГРАННЫМ A2 M12x30	23
80250040		MANIGLIA PORTA TÜRGRIFF MANILLA PUERTA	DOOR HANDLE POIGNÉE PORTE РУЧКА ДВЕРИ	24
70400040		RONDELLA UNTERLEGSCHEIBE ARANDELA	WASHER RONDELLE ШАЙБА	25
70400030		MANOPOLA KNAUF PERILLA	HANDLE BOUTON РУЧКА	26
70200180		VITE TCEI M8x16 ZN SCHRAUBE TCEI M8x16 ZN TORNILLO TCEI M8x16 ZN	TCEI SCREWS M8x16 ZN VIS TCEI M8x16 ZN ВИНТ С ЦИЛИНДР. ГОЛ. И ШЕСТИГР. ШЛИЦЕМ M8x16 ZN	27
80200281		PROFILO FERMAVETRO PORTA GLASHALTERUNGSPROFIL TÜR PERFIL BLOQUEO VIDRIO PUERTA	DOOR GLAZING PROFILE PROFILÉ PARCLOSE PORTE ПРОФИЛЬ ДЕРЖАТЕЛЯ СТЕКЛА ДВЕРИ	28
70100100		GUARNIZIONE ALLUMINIO L.95 mm ALUMINIUMDICHTUNG L.95 mm JUNTA DE ALUMINIO L.95 mm	ALUMINUM GASKET L.95 mm JOINT ALUMINIUM L.95 mm ПРОКЛАДКА АЛЮМИНИЕВАЯ L.95 мм	29
70100115		GUARNIZIONE ALLUMINIO L.509 mm ALUMINIUMDICHTUNG L.509 mm JUNTA DE ALUMINIO L.509 mm	ALUMINUM GASKET L.509 mm JOINT ALUMINIUM L.509 mm ПРОКЛАДКА АЛЮМИНИЕВАЯ L.509 мм	30
71200021		VETRO CERAMICO 526x93 mm KERAMIKGLAS 526x93 mm VIDRIO CERÁMICO 526x93 mm	CERAMIC GLASS 526x93 mm VITRE CÉRAMIQUE 526x93 mm КЕРАМИЧЕСКОЕ СТЕКЛО 526x93 мм	31

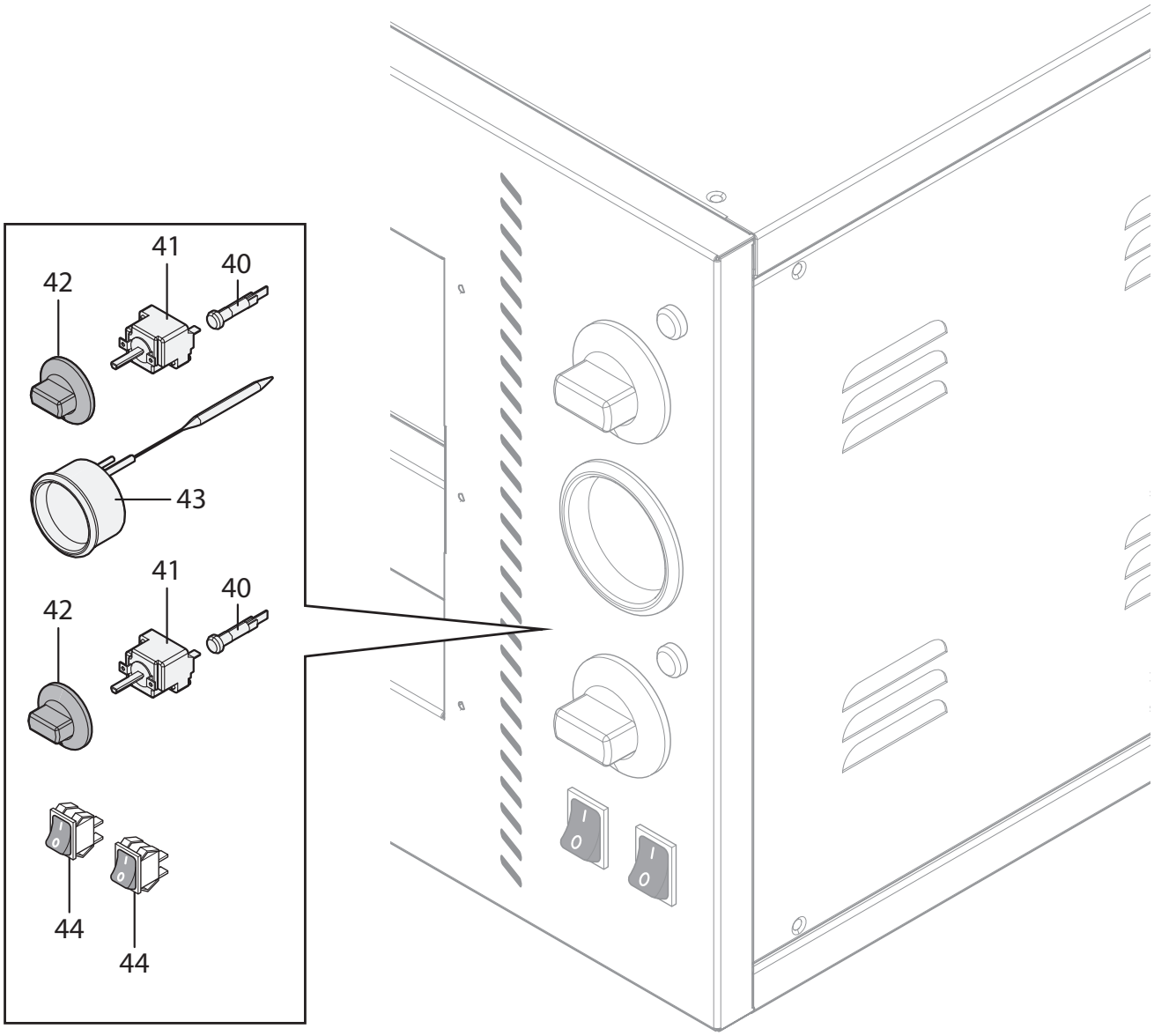
41
40
42
43
41
40
42
44
44

CODICE CODE CÒDIGO	CODE CODE маши́нный код	DESCRIZIONE SIGNALEMENT DESCRIPCIÓN	DESCRIPTION BESCHREIBUNG описание	POS
70600040		LAMPADA SPIA 230V KONTROLLLEUCHTE SPIA 230V BOMBILLA DEL PILOTO 230V	WARNING LIGHT 230V AMPOULE VOYANT 230V ИНДИКАТОРНАЯ ЛАМПОЧКА 230 В	40
70600020		TERMOSTATO MONOFASE 450 C THERMOSTAT EINPHASIG 450°C TERMOSTATO MONOFÁSICO 450 C	SINGLE-PHASE THERMOSTAT 450 C THERMOSTAT MONOPHASÉ 450 C ОДНОФАЗНЫЙ ТЕРМОСТАТ 450 C	41
70400001		MANOPOLA NERA OPACA KNAUF SCHWARZ OPAK PERILLA NEGRA OPACA	BLACK MATT HANDLE BOUTON NOIR MAT РУЧКА ЧЕРНАЯ МАТОВАЯ	42
70500000		PIROMETRO D.60 /°C PYROMETER D.60 /°C PIRÓMETRO D.60 /°C	PYROMETER D.60 /°C PYROMÈTRE D.60/° C ПИРОМЕТР D.60 /°C	43
70600061		INTERRUTTORE VERDE SCHALTER GRÜN INTERRUPTOR VERDE	GREEN SWITCH INTERRUPTEUR VERT ЗЕЛЕНЫЙ ВЫКЛЮЧАТЕЛЬ	44

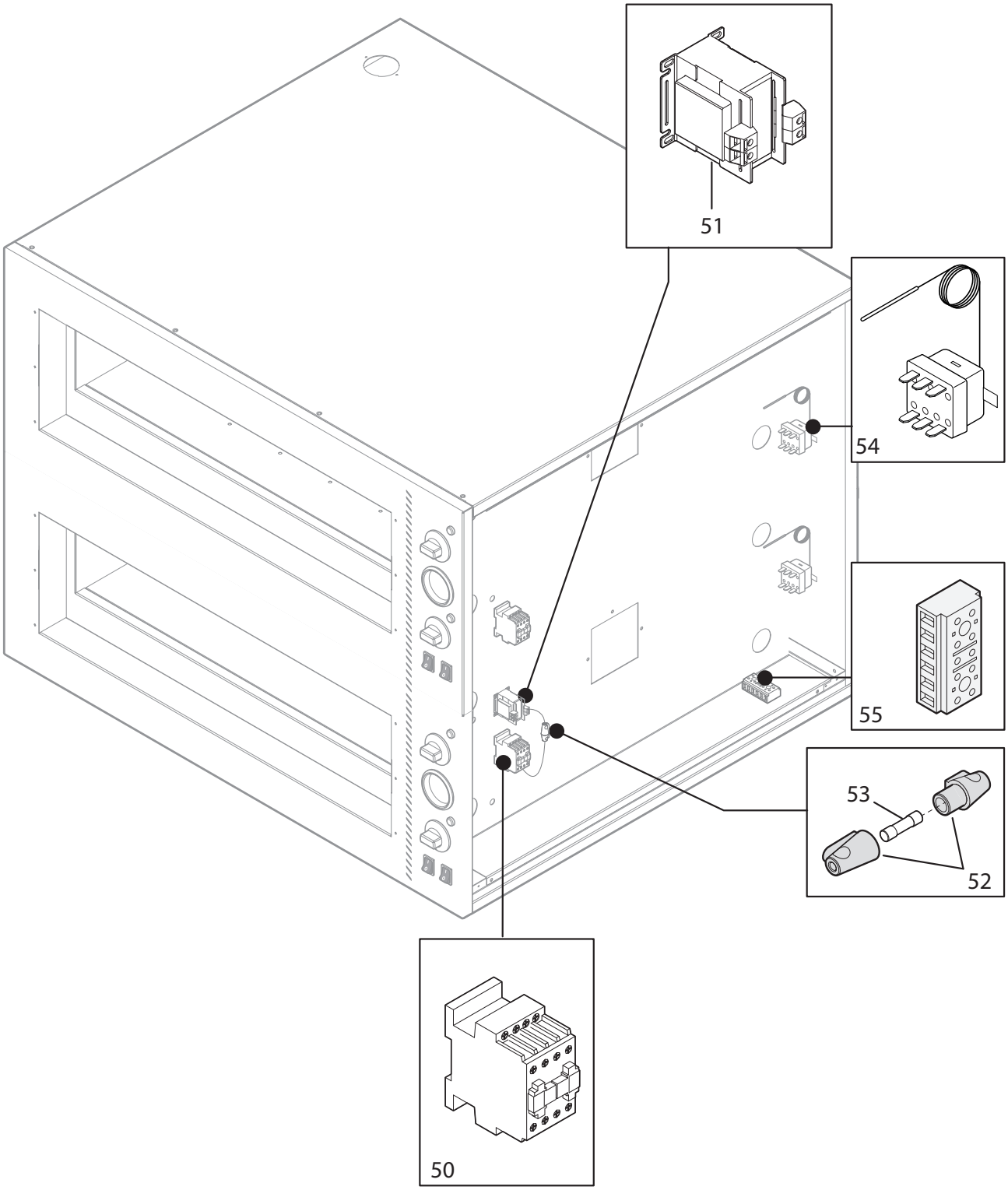
51
54
55
53
52
50

CODICE CODE CÒDIGO	CODE CODE маши́нный код	DESCRIZIONE SIGNALEMENT DESCRIPCIÓN	DESCRIPTION BESCHREIBUNG описание	POS
70600151		CONTATORE MC - 9B KONTAKTGEBER 9B CONTACTOR 9B	9B CONTACTOR CONTACTEUR 9B КОНТАКТОР 9B	50
70600316		TRASFORMATORE 230/12V 50VA TRANSFORMATOR 230-12 50VA TRANSFORMADOR 230-12 50VA	230-12 50VA TRANSFORMER TRASFORMATEUR 230-12 50VA ТРАНСФОРМАТОР 230-12 50ВА	51
70600370		PORTAFUSIBILE VOLANTE 10A LOSER SICHERUNGSHALTER 10 A PORTAFUSIBLE VOLANTE 10A	MOBILE FUSE HOLDER 10A PORTE-FUSIBLE VOLANT 10A СВОБОДНЫЙ ДЕРЖАТЕЛЬ ПЛАВКОГО ПРЕДОХРАНИТЕЛЯ 10A	52
70600341		FUSIBILE 5x20T 1A SICHERUNG 5x20T 1A FUSIBLE 5x20T 1A	FUSE 5x20T 1A FUSIBLE 5x20T 1A ПЛАВКИЙ ПРЕДОХРАНИТЕЛЬ 5x20T 1A	53
70600002		TERMOSTATO SICUREZZA TRIFASE DREHSTROM-SICHERHEITSTHERMOSTAT TERMOSTATO DE SEGURIDAD TRIFÁSICO	THREE-PHASE SAFETY THERMOSTAT THERMOSTAT DE SÉCURITÉ TRIPHASÉ ТЕРМОВЫКЛЮЧАТЕЛЬ ТРЕХФАЗНЫЙ	54
70600101		MORSETTIERA G10/5 TRIFASE KLEMMLEISTE G10/5 DREIPHASIG PANEL DE BORNES G10/5 TRIFÁSICO	THREE-PHASE G10/5 TERMINAL BOARD BORNIER G10/5 TRIPHASÉ ЗАЖИМНАЯ КОРОБКА G10/5 ТРЕХФАЗНАЯ	55