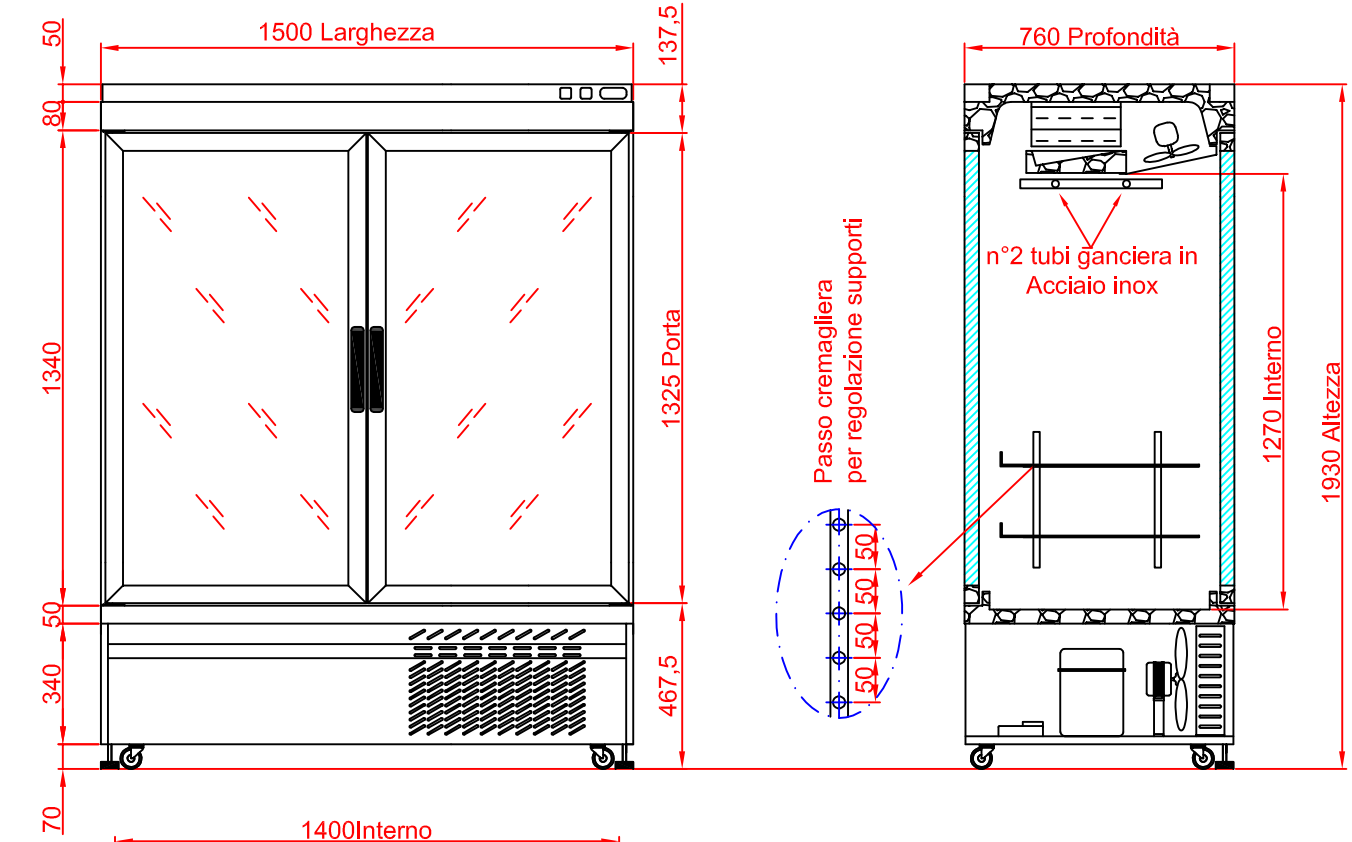

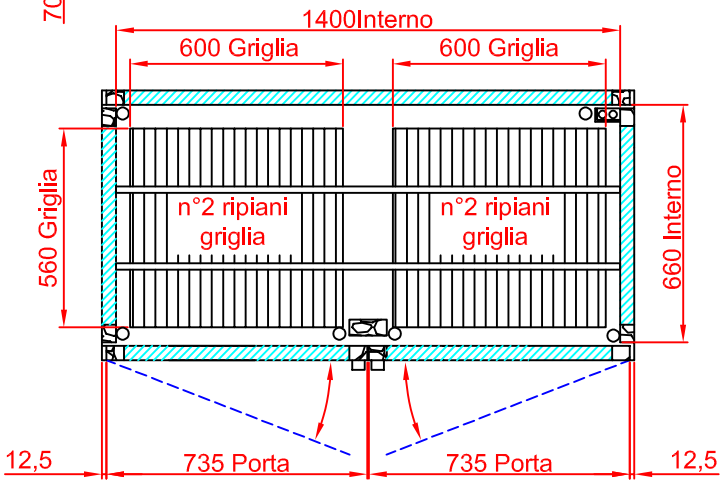

INFORMAZIONI TECNICHE
TECHNICAL DATASHEET

Rif. CAR 2

Data 17/06/2021

Refrigerazione *Refrigeration*		No Frost	
Range Temperatura *Temperature range*		-5/+10° (NFP)	
Sbrinamento *Defrosting*		Automatico elettrico *Automatic electrical*	
Misure esterne *Overall dimensions*		[mm] 1500x760x1930	
Misure interne *Internal dimensions*		[mm] 1400x660x1270	
Termostato *Thermostat*	n.1	Elettronico Carel Easy	
Motore e potenza *Engine and power*	n.1	Incluso *Included*	
Gas	R452	**Voltaggio** *Voltage*	230V/50Hz
Lati vetro *Glass sides*	n.4	**Capacità** *Capacity*	[Lt] 1100
Assetto interno *Inside configuration*	n.2 ripiani griglia + n.2 ganciera n.2 grates shelves + n.2 meat hook		[mm] 600x540
Illuminazione *Lighting*	n.6 Led luce rosa n.6 pink led lamps		[mm] 1200
Finitura esterna *Outside covering*	Argento *Silver*		
Finitura interna *Inside covering*	Acciaio Inox AISI 304 *Stainless steel AISI 304*		

Note:

DIFRIHO

Tekna s.r.l. - via Verdi,35
21021 Angera (Va) Italy
Tel. +39 0331 960474
Fax +39 0331 960166
www.teknaline.com
ufficiotecnico@teknaline.com

TEKNA LINE