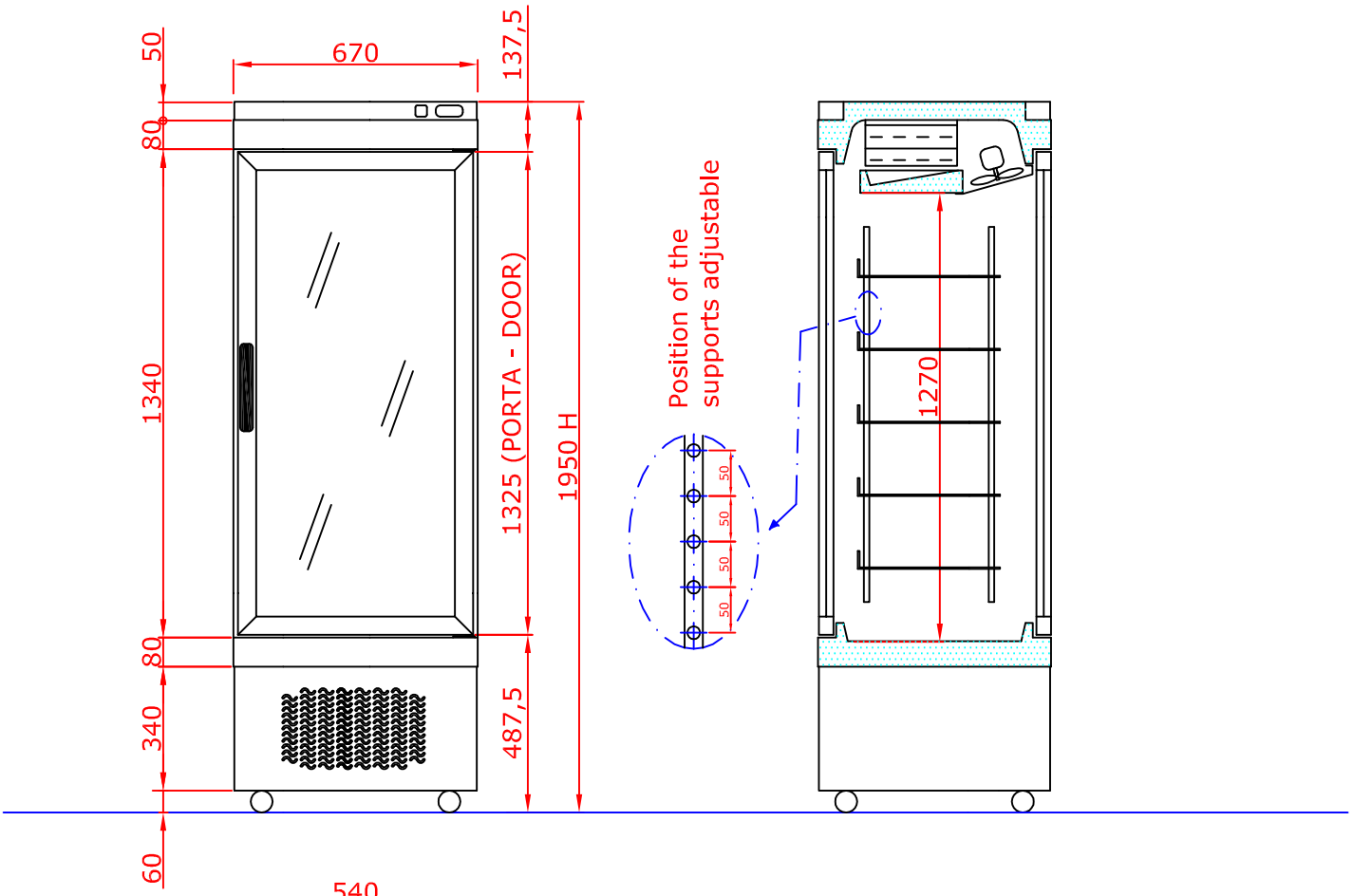

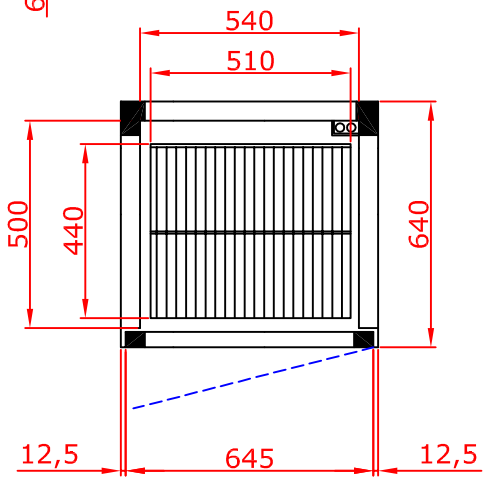

Modello 4400

TEKNA s.r.l.