PIZZAFORM

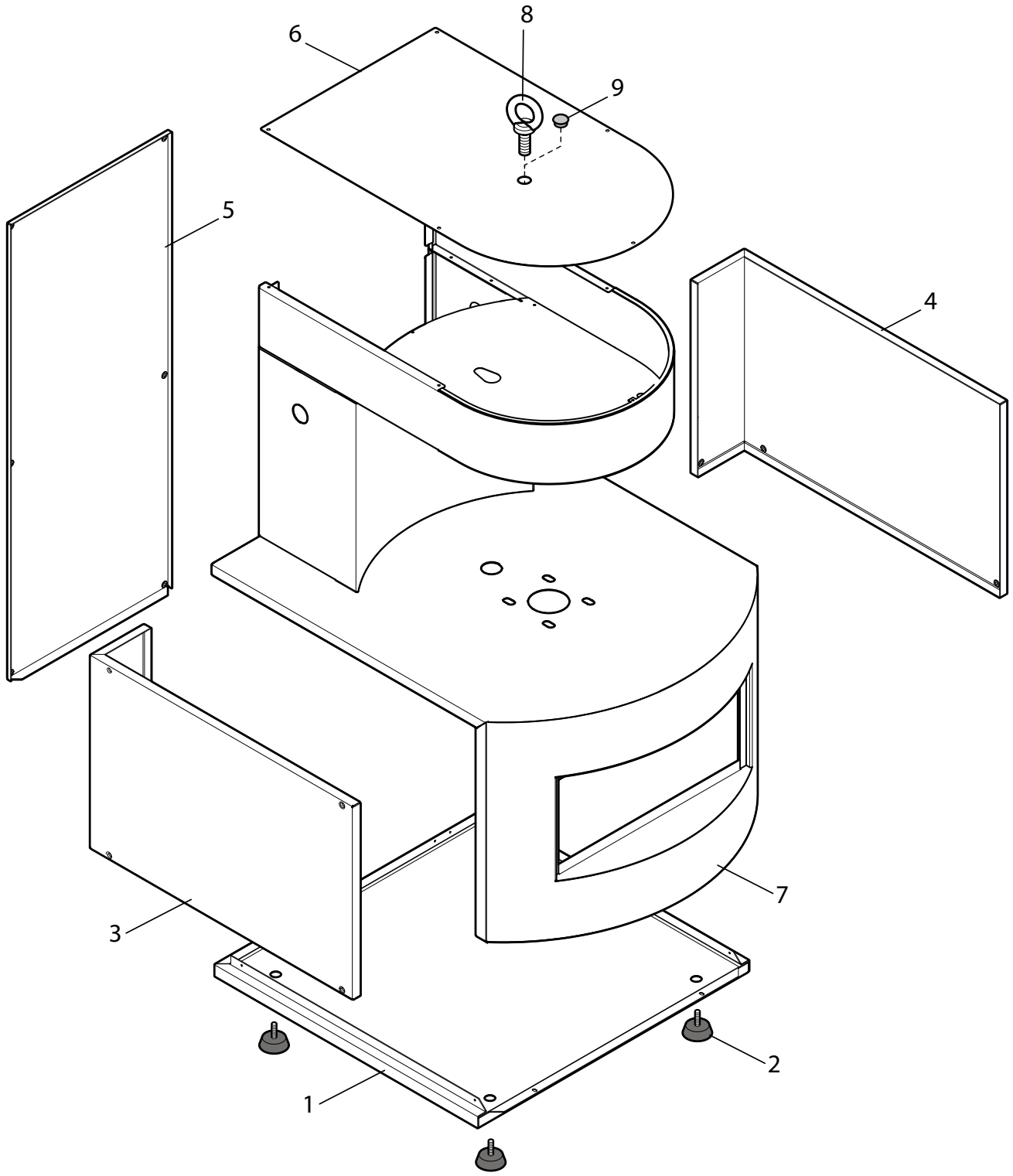

PIZZAFORM	PZF35DP_3-N-400V_CP	TAV1

CODICE CODE CÒDIGO	CODE CODE маши́нный код	DESCRIZIONE SIGNALEMENT DESCRIPCIÓN	DESCRIPTION BESCHREIBUNG описание	POS
85100000		BASE INOX EDELSTAHLBASIS BASE DE ACERO INOXIDABLE	STAINLESS STEEL BASE BASE INOX ОСНОВАНИЕ ИЗ НЕРЖ. СТАЛИ	1
70400050		PIEDINO REGOLABILE EINSTELLFUSS PATA REGULABLE	ADJUSTABLE FOOT PETIT PIED RÉGLABLE РЕГУЛИРУЕМАЯ НОЖКА	2
85100130		PANNELLO SINISTRO PANEEL LINKS PANEL IZQUIERDO	LEFT PANEL PANNEAU GAUCHE ЛЕВАЯ ПАНЕЛЬ	3
85100140		PANNELLO DESTRO PANEEL RECHTS PANEL DERECHO	RIGHT PANEL PANNEAU DROIT ПРАВАЯ ПАНЕЛЬ	4
85100120		PANNELLO POSTERIORE HINTERES PANEEL PANEL POSTERIOR	BACK PANEL PANNEAU ARRIÈRE ЗАДНЯЯ ПАНЕЛЬ	5
85100110		COPERCHIO DECKEL TAPA	COVER COUVERCLE КРЫШКА	6
85110000		INVOLUCRO HÜLLE ENVOLTURA	CASING ENVELOPPE ОБОЛОЧКА	7
70200501		GOLFARE MASCHIO 12 HEBEÖSE ANILLA MACHO 12	MALE EYEBOLT 12 ANNEAU À VISSER MÂLE 12 РЫМ-БОЛТ С НАРУЖНОЙ РЕЗЬБОЙ 12	8
70400072		TAPPO NYLON D.19 VERSCHLUSS NYLON D.19 TAPÓN DE NYLON D.19	NYLON CAP D.19 BOUCHON NYLON D.19 НЕЙЛОНОВАЯ ПРОБКА D.19	9

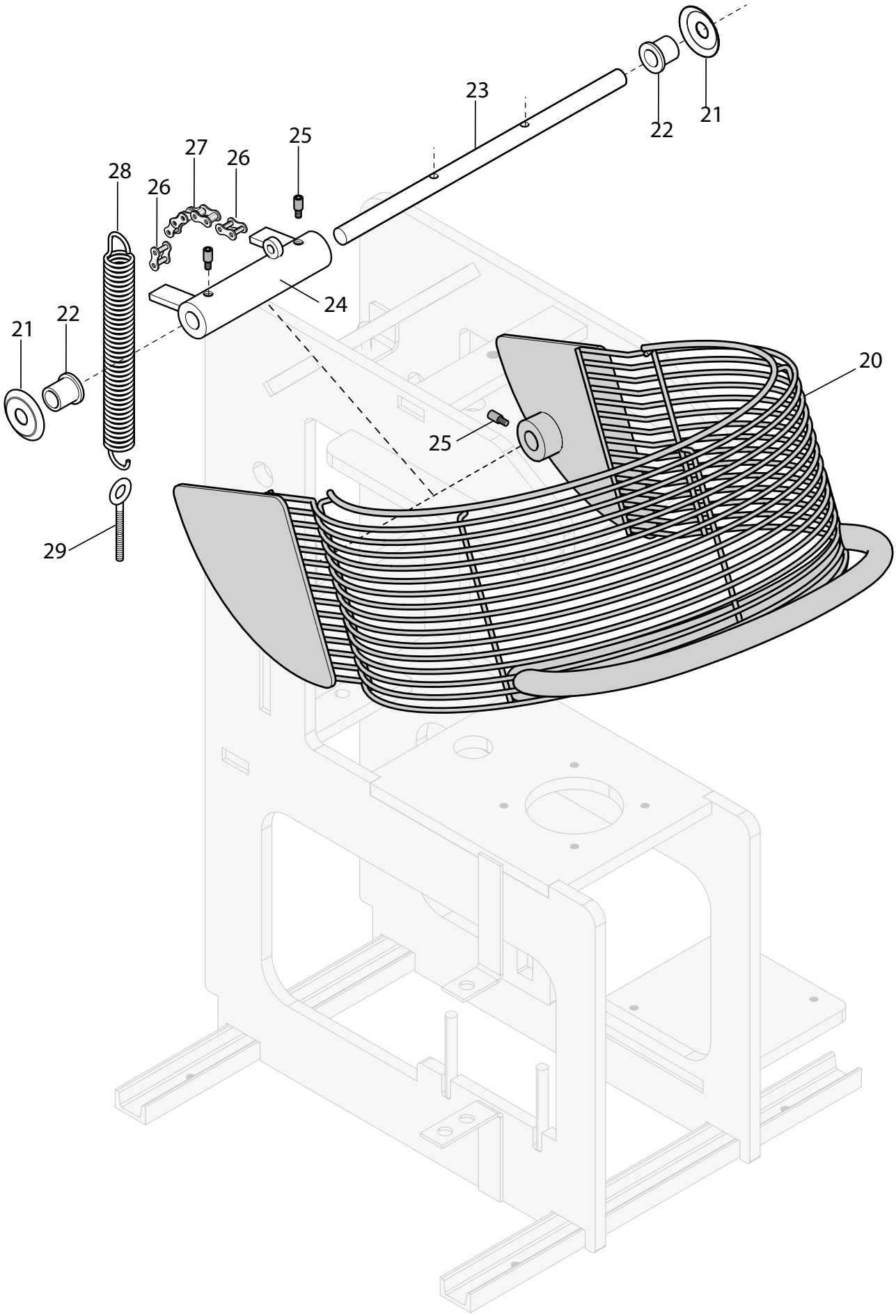

PIZZAFORM	PZF35DP_3-N-400V_CP	TAV2

CODICE CODE CÒDIGO	CODE CODE маши́нный код	DESCRIZIONE SIGNALEMENT DESCRIPCIÓN	DESCRIPTION BESCHREIBUNG описание	POS
85170030		PROTEZIONE SCHUTZ PROTECCIÓN	PROTECTION PROTECTION ЗАЩИТА	20
85110020		RONDELLA UNTERLEGSCHEIBE ARANDELA	WASHER RONDELLE ШАЙБА	21
70500361		BOCCOLA BUCHSE BUJE	BUSH DOUILLE ВТУЛКА	22
85150310		PERNO PROTEZIONE SCHUTZBOLZEN PERNO DE PROTECCIÓN	PROTECTION PIN BROCHE DE PROTECTION ЗАЩИТНЫЙ ШТИФТ	23
85160090		GRUPPO MOLLA FEDERGRUPPE GRUPO RESORTE	SPRING GROUP GROUPE RESSORT УЗЕЛ ПРУЖИНЫ	24
70200356		GRANO STIFT TORNILLO SIN CABEZA	DOWEL GOUJON ШТИФТ	25
70500280		GIUNTO 1/2 SEMPLICE GELENK 1/2 EINFACH JUNTA 1/2 SIMPLE	JOINT 1/2 SIMPLE JOINT 1/2 SIMPLE МУФТА 1/2 ПРОСТАЯ	26
85150390		SPEZZONE CATENA 1/2 3 PASSI KETTENABSCHNITT 1/2 3 ABSTÄNDE ESLABÓN CADENA 1/2 3 PASOS	CHAIN LENGTH 1/2/3 PITCHES TRONÇON DE CHAÎNE 1/2 3 PAS ОТРЕЗОК ЦЕПИ 1/2 3 ШАГА	27
70500250		MOLLA FEDER RESORTE	SPRING RESSORT ПРУЖИНА	28
70200500		OCCHIOLO HÜLSE OJO	EYELET ANNEAU À VISSER ПРОУШИНА	29

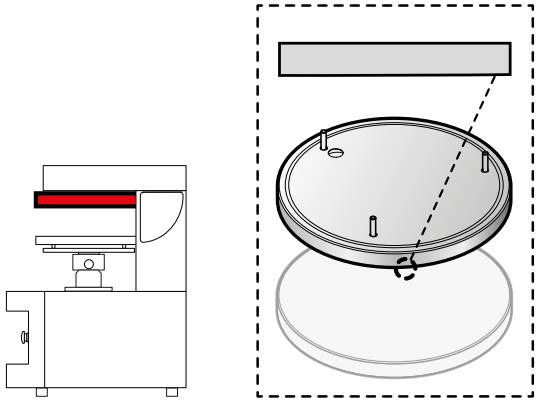

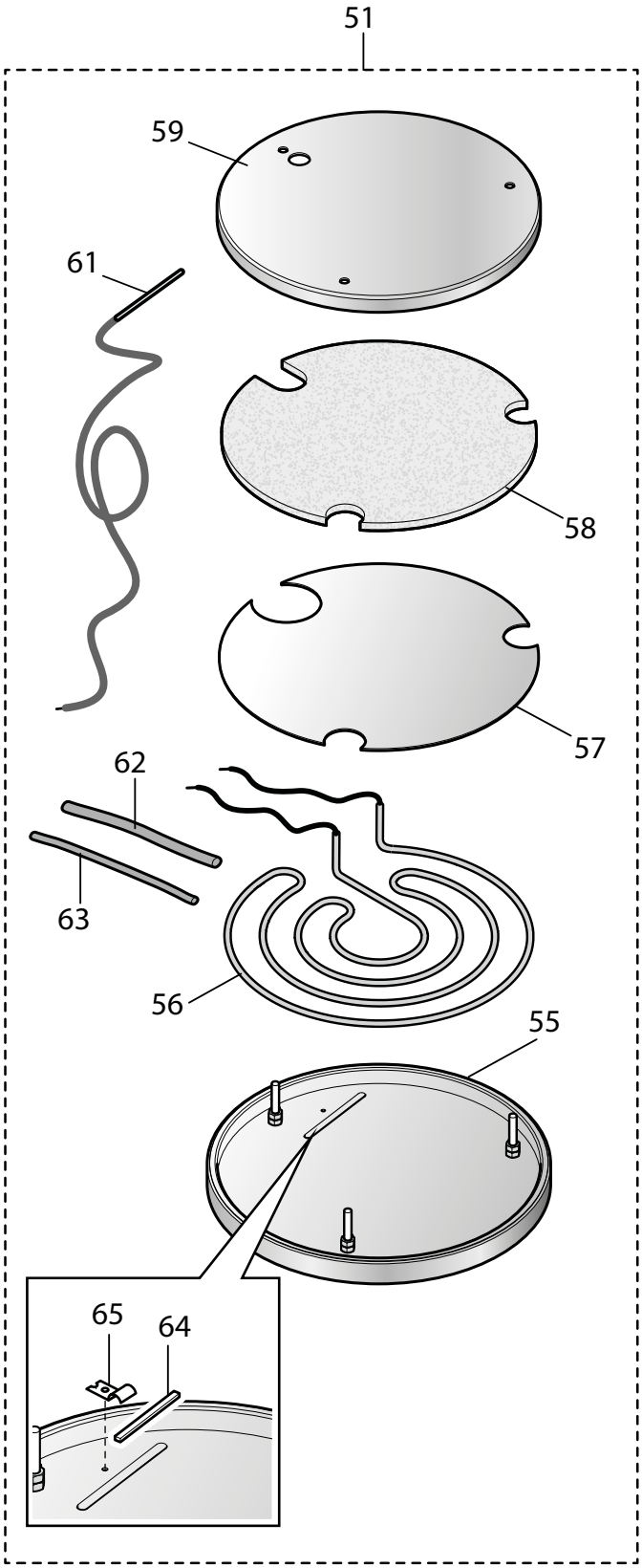
51
59
61
58
57
62
63
56
55
65
64

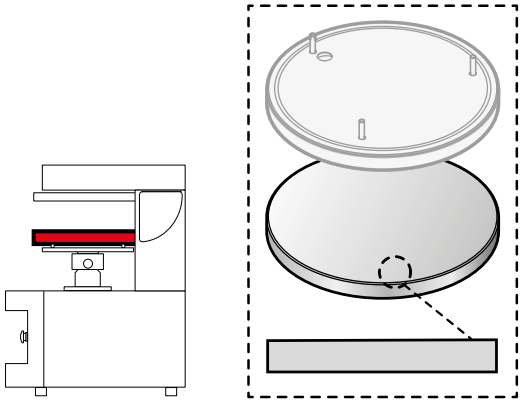

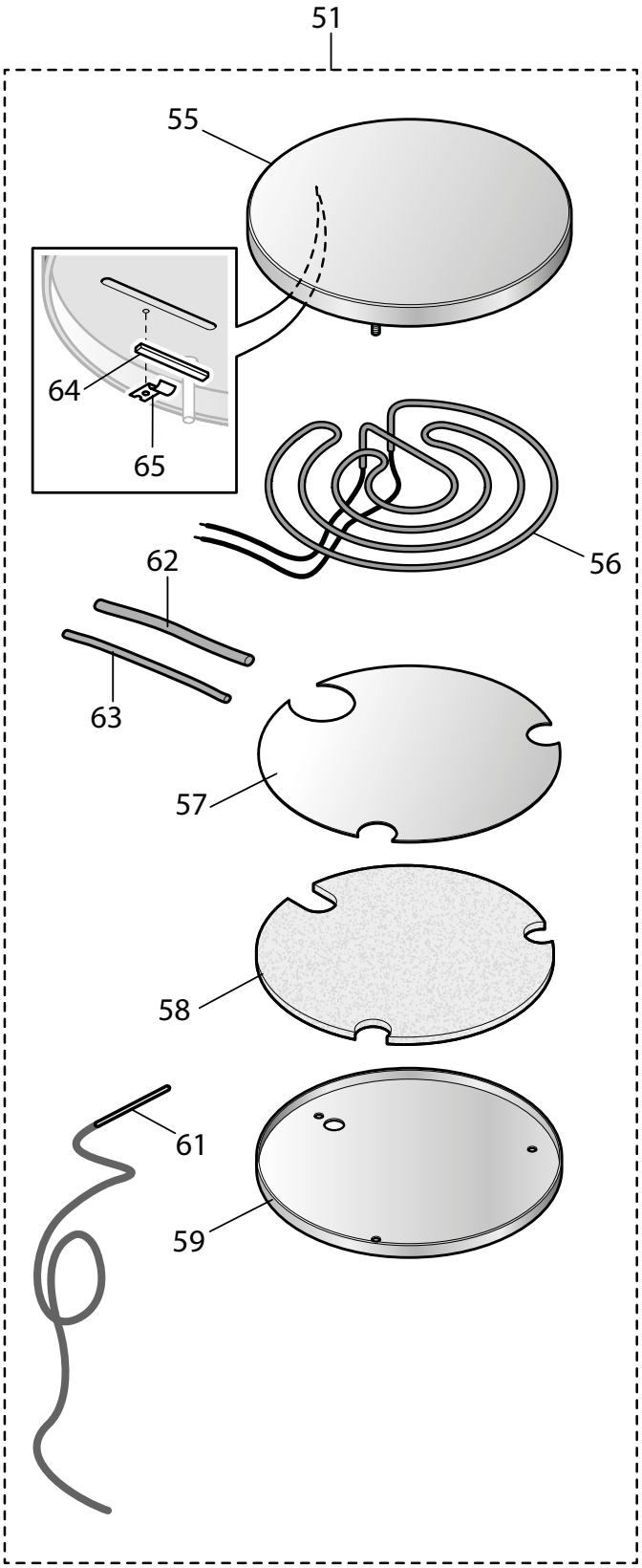
51
55
64
65
56
62
63
57
58
61
59

CODICE CODE CÒDIGO	CODE CODE маши́нный код	DESCRIZIONE SIGNALEMENT DESCRIPCIÓN	DESCRIPTION BESCHREIBUNG описание	POS
85180022		PIATTO PIANO COMPLETO KOMPLETTER FLACHER TELLER PLACA PLANA COMPLETA	COMPLETE FLAT PLATE PLATEAU PLAT COMPLET РОВНАЯ ПЛАСТИНА В СБОРЕ	51
85170061		PIATTO PIANO CON PERNI FLACHER TELLER MIT BOLZEN PLACA PLANA CON PERNOS	FLAT PLATE WITH PINS PLATEAU PLAT AVEC BROCHES РОВНАЯ ПЛАСТИНА С ШТИФТАМИ	55
70800261		RESISTENZA 230V 1790W WIDERSTAND 230V 1790W RESISTENCIA 230V 1790W	HEATING ELEMENT 230V 1790W RÉSISTANCE 230V 1790W РЕЗИСТОР 230 В 1790 Вт	56
85150241		COPRIRESISTENZA WIDERSTANDSABDECKUNG CUBIERTA RESISTENCIA	HEATING ELEMENT COVER CACHE-RÉSISTANCE КРЫШКА РЕЗИСТОРА	57
85150271		DISCO FIBRACERAMICA FIEBERGLAS TELLER DISCO FIBRA CERÁMICA	CERAMIC FIBRE DISC DISQUE EN FIBRE CÉRAMIQUE ДИСК ИЗ КЕРАМИЧЕСКОГО ВОЛОКНА	58
85150251		COPRIPIATTO TELLERDECKEL CUBREPLATOS	DISHCOVER CACHE-PLATEAU ПОКРЫТИЕ ПЛАСТИНЫ	59
70600560		SONDA TCJ SONDE TCJ SONDA TCJ	TCJ TEMPERATURE SENSOR SONDE TCJ ДАТЧИК TCJ	61
85150276		GUAINA VETROSILICONE D. 12 GLASFASER-SILIKON-HÜLLE D. 12 FUNDA DE VETROSILICONA D.12	GLASS SILICONE SLEEVE D. 12 GAINE EN FIBRE DE VERRE ET SILICONE D.12 ОБОЛОЧКА СТЕКЛОСИЛИКОН D. 12	62
85150275		GUAINA VETROSILICONE D. 6 GLASFASER-SILIKON-HÜLLE D. 6 FUNDA DE VETROSILICONA D.6	GLASS SILICONE SLEEVE D. 6 GAINE EN FIBRE DE VERRE ET SILICONE D.6 ОБОЛОЧКА СТЕКЛОСИЛИКОН D. 6	63
85150277		GUARNIZIONE PER SONDA DICHTUNG FÜR SONDE JUNTA PARA SONDA	PROBE SEAL GARNITURE POUR SONDE ПРОКЛАДКА ДЛЯ ЗОНДА	64
80450071		SOSTEGNO BULBO KOLBENHALTERUNG SOPORTE BOMBILLA	BULB SUPPORT SUPPORT BULBE ОПОРА ШАРА	65

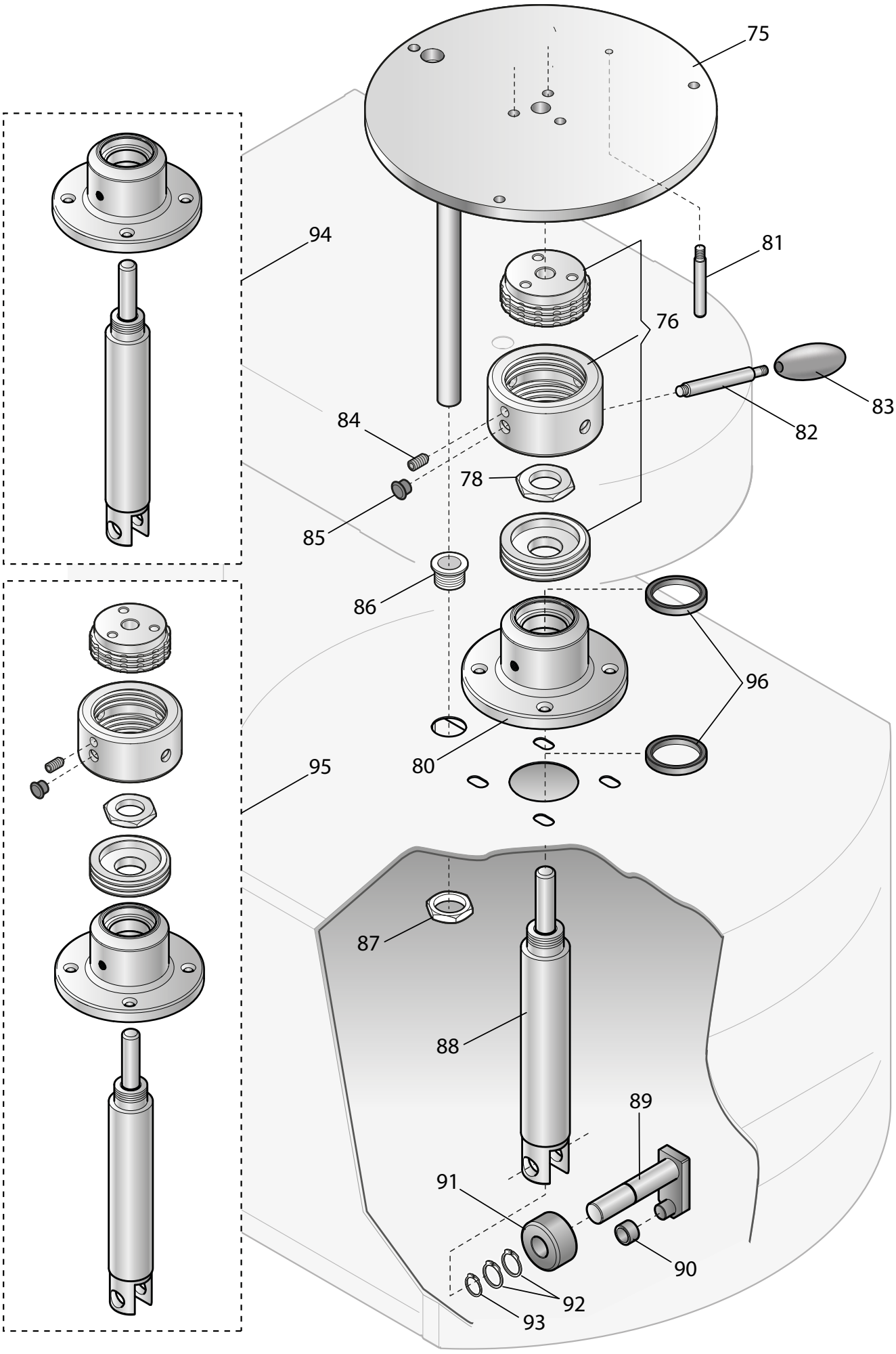

PIZZAFORM	PZF35DP_3-N-400V_CP	TAV4

CODICE CODE CÒDIGO	CODE CODE маши́нный код	DESCRIZIONE SIGNALEMENT DESCRIPCIÓN	DESCRIPTION BESCHREIBUNG описание	POS
85170020		FLANGIA COMPLETA KOMPLETTER FLANSCH BRIDA COMPLETA	COMPLETE FLANGE BRIDE COMPLÈTE ФЛАНЕЦ В СБОРЕ	75
85160130		GRUPPO REGOLAZIONE EINSTELLGRUPPE GRUPO DE REGULACIÓN	ADJUSTMENT GROUP GROUPE DE RÉGLAGE УЗЛА РЕГУЛИРОВАНИЯ	76
85150160		GHIERA ESAGONALE SECHSKANT RING VIROLA HEXAGONAL	HEXAGONAL FERRULE VIROLE HEXAGONALE ШЕСТИГРАННОЕ ЗАЖИМНОЕ КОЛЬЦО	78
85160010		TORRETTA COMPLETA KOMPLETTER TURMZYLINDER TORRETA COMPLETA	COMPLETE TURRET TOURELLE COMPLÈTE КАРУСЕЛЬ В СБОРЕ	80
85160080		BLOCCO LEVA REGOLAZIONE BLOCK EINSTELLHEBEL BLOQUEO DE PALANCA DE REGULACIÓN	ADJUSTMENT LEVER LOCK BLOCAGE LEVIER DE RÉGLAGE БЛОК РЫЧАГА РЕГУЛИРОВАНИЯ	81
85160030		MANICO REGOLAZIONE EINSTELLGRIFF MANGO REGULACIÓN	ADJUSTING HANDLE MANETTE DE RÉGLAGE РЕГУЛИРОВОЧНАЯ РУЧКА	82
70400060		MANOPOLA KNAUF PERILLA	HANDLE BOUTON РУЧКА	83
70500230		PRESSORE PRESSER PRENSADOR	PRESSER PRESSEUR ПРИЖИМ	84
70400073		TAPPO COPRIFORO ÖFFNUNGSVERSCHLUSS TAPÓN DE CUBIERTA DE AGUJERO	HOLE-COVERING PLUG BOUCHON CACHE-TROU ЗАГЛУШКА ДЛЯ ОТВЕРСТИЯ	85
85150400		BOCCOLA PVC PVC-BUCHSE BUJE DE PVC	PVC BUSH DOUILLE EN PVC ВТУЛКА ИЗ ПВХ	86
70400173		GHIERA RINGMUTTER VIROLA	RING VIROLE ЗАЖИМНОЕ КОЛЬЦО	87
85160015		STELO COMPLETO DI SPINA SCHAFT KOMPLETT MIT DORN VÁSTAGO COMPLETO CON ENCHUFE	STEM COMPLETE WITH PLUG TIGE AVEC GOUPILLE ШТОК С ШТЕПСЕЛЕМ	88
85160020		STACCAPASTA TEIGTRENNER RASCADOR	PASTRY REMOVER DÉTACHE-PÂTE ОТДЕЛИТЕЛЬ ТЕСТА	89
70500220		CUSCINETTO LAGER COJINETE	BEARING ROULEMENT ПОДШИПНИК	90
70500210		CUSCINETTO LAGER COJINETE	BEARING ROULEMENT ПОДШИПНИК	91
70200273		ANELLO PER ALBERO 19 RING FÜR WELLE 19 ANILLO PARA ÁRBOL 19	RING FOR SHAFT 19 ANNEAU POUR ARBRE 19 КОЛЬЦО ДЛЯ ВАЛА 19	92
70200272		ANELLO PER ALBERO 17 RING FÜR WELLE 17 ANILLO PARA ÁRBOL 17	RING FOR SHAFT 17 ANNEAU POUR ARBRE 17 КОЛЬЦО ДЛЯ ВАЛА 17	93
85170010		GRUPPO TORRETTA TURMZYLINDERGRUPPE GRUPO TORRETA	TURRET GROUP GROUPE TOURELLE УЗЕЛ КАРУСЕЛИ	94
85180000		GRUPPO TORRETTA/REGOLAZIONE TURMZYLINDERGRUPPE/EINSTELLUNG GRUPO TORRETA/REGULACIÓN	TURRET/ADJUSTMENT GROUP GROUPE TOURELLE / RÉGLAGE УЗЕЛ КАРУСЕЛИ/РЕГУЛИРОВКИ	95
70500260		PARAOLIO ÖLSPRITZRING SELLO DE ACEITE	OIL SEAL PARE-HUILE САЛЬНИК	96

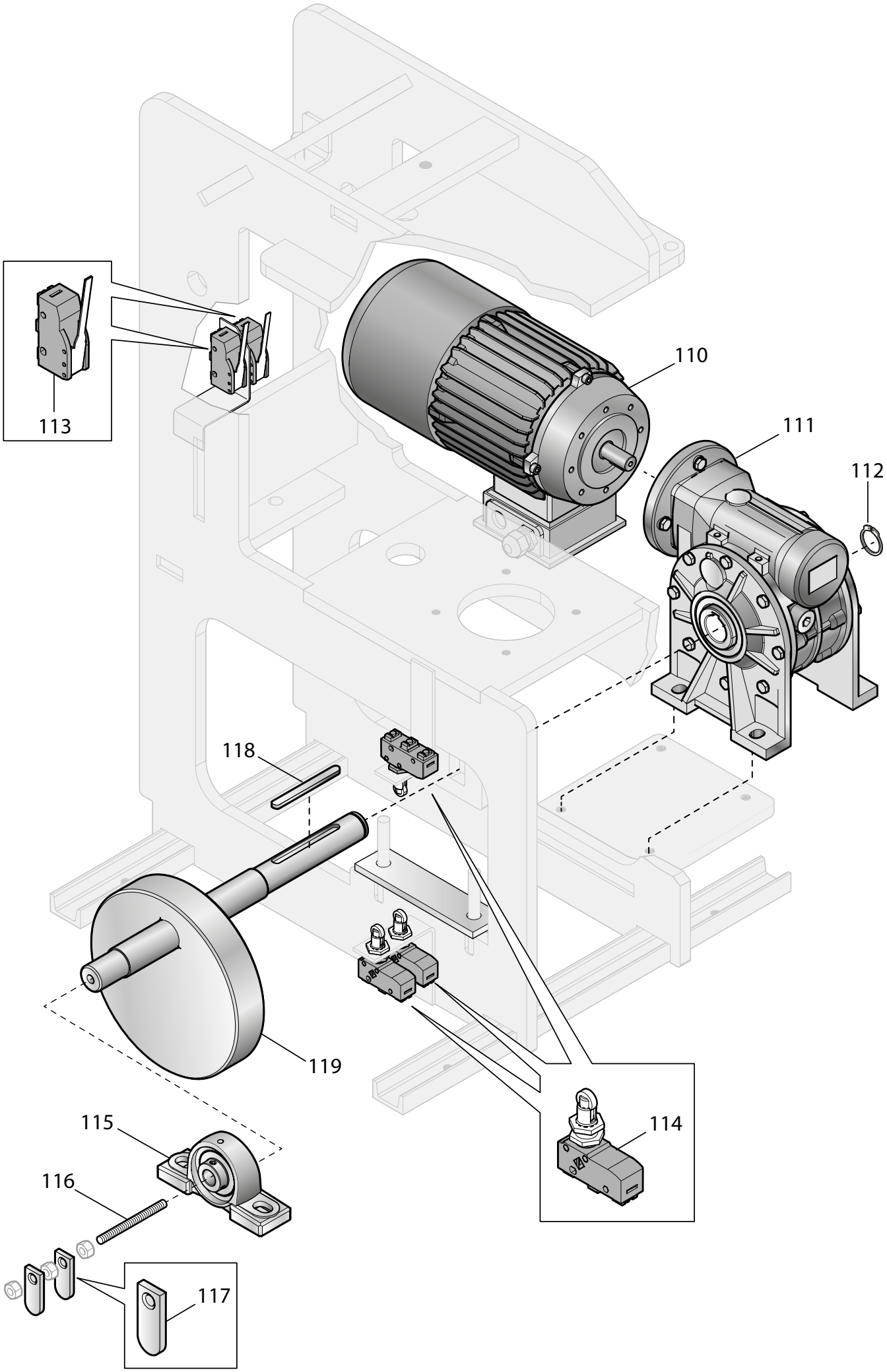

PIZZAFORM	PZF35DP_3-N-400V_CP	TAV5

CODICE CODE CÒDIGO	CODE CODE маши́нный код	DESCRIZIONE SIGNALEMENT DESCRIPCIÓN	DESCRIPTION BESCHREIBUNG описание	POS
70500120		MOTORE TRIFASE 400-50Hz 0.55KW MOTOR DREIPASIG 400-50Hz 0.55KW MOTOR TRIFÁSICO 400-50Hz 0.55KW	THREE-PHASE MOTOR 400-50Hz 0.55KW MOTEUR TRIPHASÉ 400-50Hz 0,55KW ТРЕХФАЗНЫЙ ДВИГАТЕЛЬ 400-50 Гц 0,55 кВт	110
70500030		RIDUTTORE UNTERSETZUNG REDUCTOR	REDUCER RÉDUCTEUR РЕДУКТОР	111
70200274		ANELLO PER ALBERO 25 RING FÜR WELLE 25 ANILLO PARA ÁRBOL 25	RING FOR SHAFT 25 ANNEAU POUR ARBRE 25 КОЛЬЦО ДЛЯ ВАЛА 25	112
70600580		MICROINTERRUTTORE A LEVETTA MIKROSCHALTER MIT HEBEL MICROINTERRUPTOR DE PALANQUITA	LEVER MICROSWITCH MINIRUPTEUR À LEVIER РЫЧАЖКОВЫЙ МИКРОВЫКЛЮЧАТЕЛЬ	113
70600581		MICROINTERRUTTORE A ROTELLA MIKROSCHALTER MIT RÄDCHEN MICROINTERRUPTOR DE RUEDECILLA	WHEEL MICROSWITCH MINIRUPTEUR À GALET КОЛЕСИКОВЫЙ МИКРОВЫКЛЮЧАТЕЛЬ	114
70500201		SUPPORTO HALTERUNG SOPORTE	SUPPORT SUPPORT ОПОРА	115
70200252		ASTA STANGE VARILLA	ROD TIGE СТЕРЖЕНЬ	116
85150130		CAMME KLEMME MIKROSCHALTER LEVAS MICROINTERRUPTOR	MICROSWITCH CAMS CAMES MICRO-INTERRUPTEUR КУЛАЧКИ	117
70200293		CHIAVETTA 8X7X80 KEIL 8X7X80 CHAVETA 8X7X80	KEY 8X7X80 CLÉ 8X7X80 ШПОНКА 8X7X80	118
85150120		ECCENTRICO EXENTISCHE WELLE HALTEBOLZEN BRIDA EXCÉNTRICA	ECCENTRIC EXCENTRIQUE ЭКСЦЕНТРИК	119

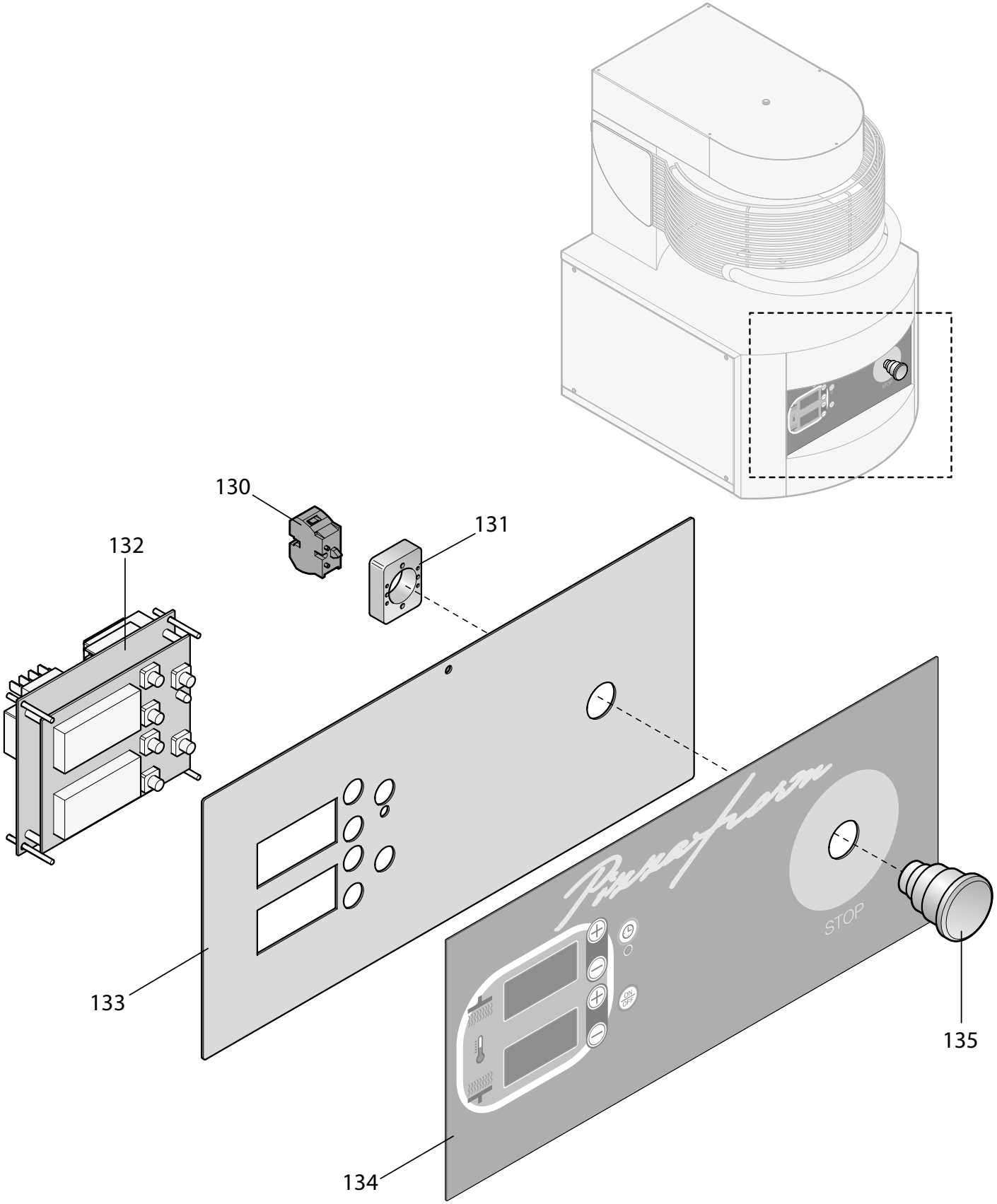

PIZZAFORM	PZF35DP_3-N-400V_CP	TAV6

CODICE CODE CÒDIGO	CODE CODE маши́нный код	DESCRIZIONE SIGNALEMENT DESCRIPCIÓN	DESCRIPTION BESCHREIBUNG описание	POS
70600550		CONTATTO NC ROSSO RED ÖFFNERKONTAKT CONTACTO NC ROJO	RED NC CONTACT CONTACT NC ROUGE НЗ КОНТАКТ КРАСНЫЙ	130
70600540		BASE BASIS BASE	BASE BASE ОСНОВАНИЕ	131
70600406		SCHEDA DI CONTROLLO STEUERUNGSKARTE TARJETA DE CONTROL	CONTROL BOARD CARTE DE CONTRÔLE ПЛАТА УПРАВЛЕНИЯ	132
85110010		CRUSCOTTO ARMATURENTAFEL TABLERO	INSTRUMENT PANEL TABLEAU DE COMMANDE ПРИБОРНАЯ ПАНЕЛЬ	133
71000060		FRONTALE FRONT FRONTAL	FRONT FAÇADE ФРОНТАЛЬНАЯ ПАНЕЛЬ	134
70600520		PULSANTE A FUNGO PILZ-DRUCKKNOPF PULSADOR DE SETA	MUSHROOM BUTTON BOUTON-POUSSOIR ГРИБОВИДНАЯ КНОПКА	135

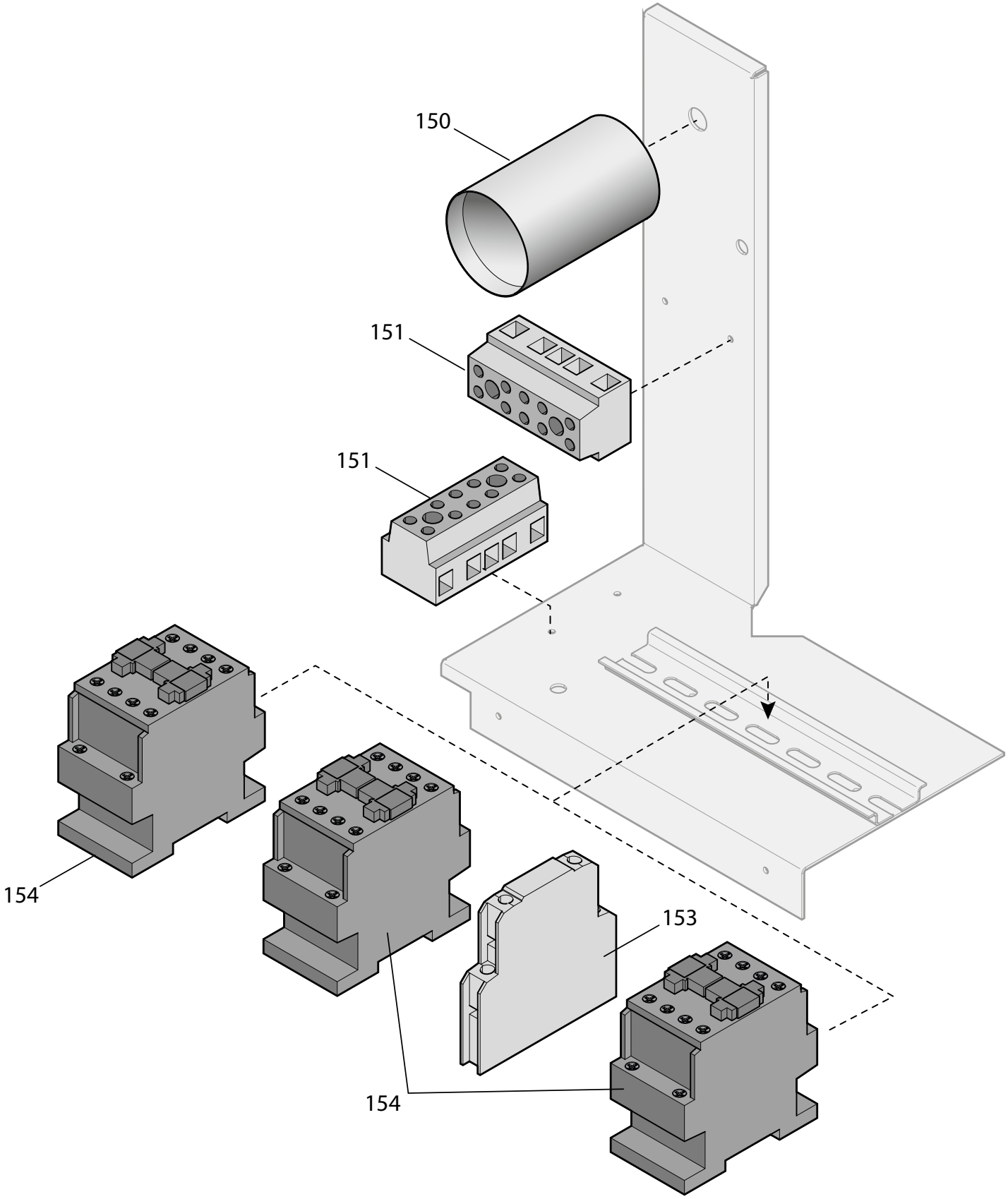
150
151
151
154
153
154

CODICE CODE CÒDIGO	CODE CODE маши́нный код	DESCRIZIONE SIGNALEMENT DESCRIPCIÓN	DESCRIPTION BESCHREIBUNG описание	POS
70600510		FILTRO ANTIDISTURBO ENTSTÖRUNGSFILTER FILTRO ANTI-INTERFERENCIAS	NOISE FILTER FILTRE ANTI-BRUIT ПОМЕХОПОДАВЛЯЮЩИЙ ФИЛЬТР	150
70600101		MORSETTIERA G10/5 TRIFASE KLEMMLEISTE G10/5 DREIPHASIG PANEL DE BORNES G10/5 TRIFÁSICO	THREE-PHASE G10/5 TERMINAL BOARD BORNIER G10/5 TRIPHASÉ ЗАЖИМНАЯ КОРОБКА G10/5 ТРЕХФАЗНАЯ	151
70600620		INTERBLOCCO MECCANICO MECHANIKBLOCK INTERBLOQUEO MECANICO	MECHANICAL INTERLOCK VERROUILLAGE MÉCANIQUE М-М МЕХАНИЧЕСКОЙ БЛОКИРОВКИ	153
70600151		CONTATTORE MC - 9B KONTAKTGEBER 9B CONTACTOR 9B	9B CONTACTOR CONTACTEUR 9B КОНТАКТОР 9B	154