ALPHA

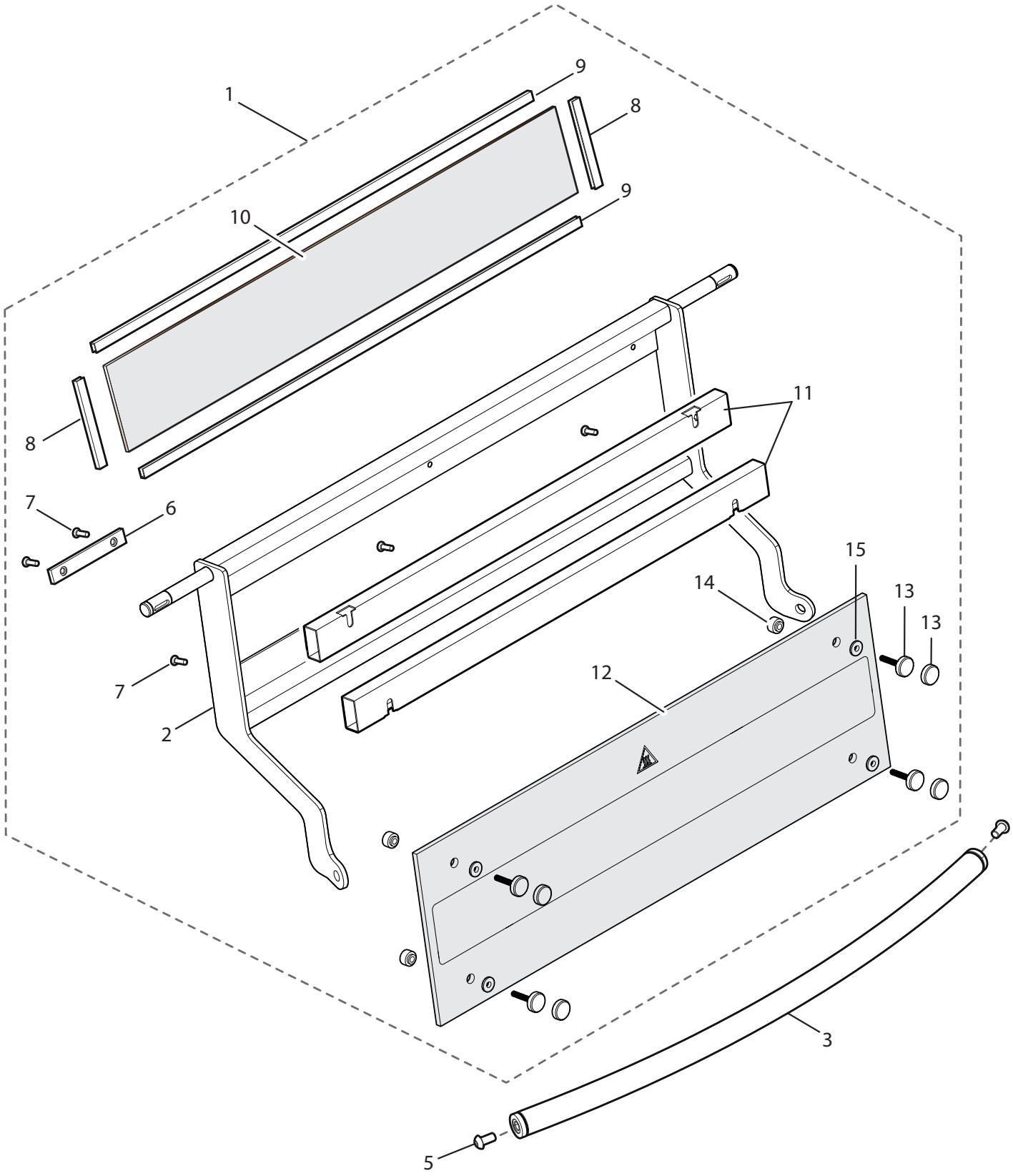

ALPHA	AO140_3-N-400V_CP	TAV1

CODICE CODE CÒDIGO	CODE CODE маши́нный код	DESCRIZIONE SIGNALEMENT DESCRIPCIÓN	DESCRIPTION BESCHREIBUNG описание	POS
81570000		ASSIEME PORTA COMPLETA BAUGRUPPE KOMPLETTE TÜR CONJUNTO PUERTA COMPLETA	COMPLETE DOOR ASSEMBLY GROUPE PORTE COMPLÈTE СБОРОЧНЫЙ УЗЕЛ ДВЕРИ В СБОРЕ	1
81560110		ASSIEME STRUTTURA PORTA BAUBRUPPE STRUKTUR TÜR CONJUNTO ESTRUCTURA PUERTA	DOOR STRUCTURE ASSEMBLY GROUPE STRUCTURE PORTE СБОРОЧНЫЙ УЗЕЛ КАРКАСА ДВЕРИ	2
80810060		MANIGLIA PORTA GT TÜRGRIFF GT MANILLA PUERTA GT	DOOR HANDLE GT POIGNÉE PORTE GT РУЧКА ДВЕРИ	3
70200007		VITE TBCE A2 M10X20 SCHRAUBE TBCE A2 M10X20 TORNILLO TBCE A2 M10X20	TBCE SCREW A2 M10X20 VIS TBHC A2 M10X20 ВИНТ С КРУГЛОЙ ГОЛОВКОЙ И ШЕСТИГРАННЫМ ШЛИЦЕМ A2 M10X20	5
80850550		DISTANZIALE VETRO PORTA ABSTANDHALTER SCHEIBE TÜR DISTANCIADOR VIDRIO PUERTA	DOOR GLASS SPACER ESPACEUR VERRE PORTE РАСПОРКА СТЕКОЛ ДВЕРИ	6
70200032		VITE TPS+ 5X16 A2 SCHRAUBE TPS+ 5x16 A2 TORNILLO TPS+ 5X16 A2	TPS SCREW 5X16 A2 VIS TPS+ 5X16 A2 ВИНТ С ПЛОСКОЙ ПОТАЙНОЙ ГОЛОВКОЙ + 5X16 A2	7
70100100		GUARNIZIONE ALLUMINIO L.95 mm ALUMINIUMDICHTUNG L.95 mm JUNTA DE ALUMINIO L.95 mm	ALUMINUM GASKET L.95 mm JOINT ALUMINIUM L.95 mm ПРОКЛАДКА АЛЮМИНИЕВАЯ L.95 мм	8
70100120		GUARNIZIONE ALLUMINIO L.609 mm ALUMINIUMDICHTUNG L.609 mm JUNTA DE ALUMINIO L.609 mm	ALUMINUM GASKET L.609 mm JOINT ALUMINIUM L.609 mm ПРОКЛАДКА АЛЮМИНИЕВАЯ L.609 мм	9
71200022		VETRO CERAMICO 626x93 mm KERAMIKGLAS 626x93 mm VIDRIO CERÁMICO 626x93 mm	CERAMIC GLASS 626x93 mm VITRE CÉRAMIQUE 626x93 mm КЕРАМИЧЕСКОЕ СТЕКЛО 626x93 мм	10
81550560		TUBO FERMAVETRO PORTA GLASHALTERUNGSROHR TÜR TUBO PORTAVIDRIO PUERTA	DOOR GLAZING PROFILE TUBE TUBE PARCLOSE PORTE ТРУБКА-ДЕРЖАТЕЛЬ СТЕКЛА ДВЕРИ	11
71200380		VETRO TEMPERATO MM.6x624,5X193 GEHÄRTETES GLAS MM.6x624,5X193 VIDRIO TEMPLADO MM.6x624,5X193	TOUGHENED GLASS MM.6x624,5X193 VERRE TREMPÉ MM.6x624,5X193 ЗАКАЛЕННОЕ СТЕКЛО 6x624,5X193 мм	12
70201000		VITE FISSAGGIO VETRO SCHEIBENBEFESTIGUNGSSCHRAUBE TORNILLO FIJACIÓN VIDRIO	GLASS FIXING SCREW VIS DE FIXATION VITRE КРЕПЕЖНЫЙ ВИНТ СТЕКЛА	13
70201001		GHIERA FISSAGGIO VETRO SERIGRAFATO BEFESTIGUNGSRING FÜR SIEBBEDRUCKTES GLAS ANILLO DE FIJACIÓN PARA VIDRIO SERIGRAFIADO	FIXING RING FOR SCREEN-PRINTED GLASS BAGUE DE FIXATION POUR VERRE SERIGRAPHIE КОЛЬЦО КРЕПЛЕНИЯ ДЛЯ СТЕКЛА С ШЕЛКОГРАФИЕЙ	13
70400340		BOCCOLA VETRO TEMPRATO PORTA BUCHSE GEHÄRTETES GLAS TÜR CASQUILLO VIDRIO TEMPLADO PUERTA	DOOR GLAZING PROFILE VIROLE VERRE TREMPÉ PORTE ВТУЛКА ЗАКАЛЕННОГО СТЕКЛА ДВЕРИ	14
70400341		RONDELLA VETRO TEMP. SCHEIBE GEH. GLAS ARANDELA VIDRIO TEMP.	TOUGHENED GLASS WASHER RONDELLE VERRE TREMP. ШАЙБА ДЛЯ ЗАКАЛ. СТЕКЛА	15

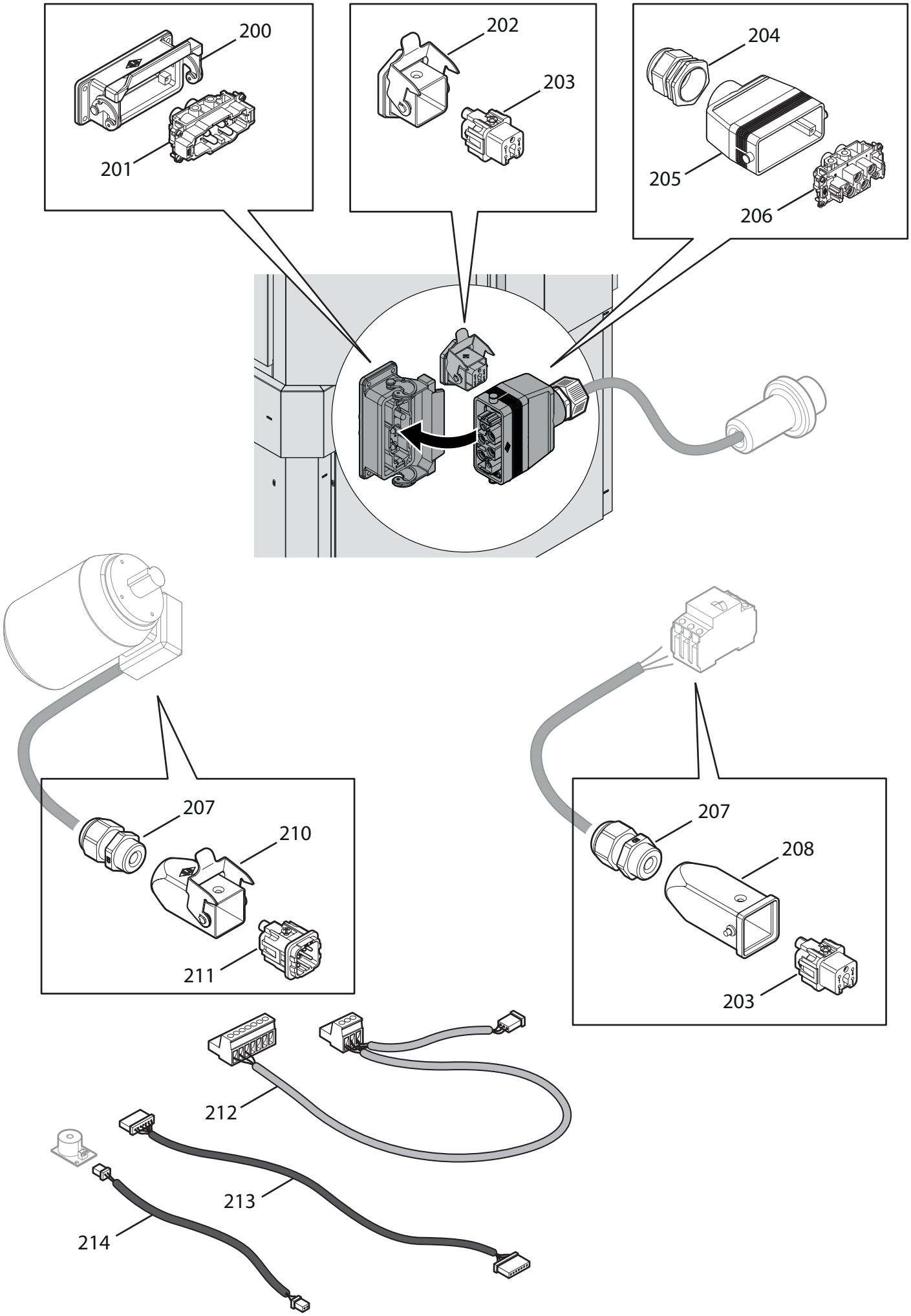
200
201
202
203
204
205
206
207
210
211
207
208
203
212
213
214

CODICE CODE CÒDIGO	CODE CODE маши́нный код	DESCRIZIONE SIGNALEMENT DESCRIPCIÓN	DESCRIPTION BESCHREIBUNG описание	POS
70600785		FLANGIA METALLICA 1 LEVA METALLFLANSCH 1 HEBEL BRIDA METAL 1 PALANCA	METAL FLANGE 1 LEVER BRIDE MÉTALLIQUE 1 LEVIER МЕТАЛЛИЧЕСКИЙ ФЛАНЕЦ 1 РЫЧАГ	200
70600791		FRUTTO SPINA STECKEREINSATZ MÓDULO ENCHUFE	PLUG BODY CONNECTEUR FICHE КОЛОДКА ШТЕПСЕЛЯ	201
70600786		FLANGIA METALLICA METALLFLANSCH BRIDA METALICA	METAL FLANGE BRIDE MÉTALLIQUE МЕТАЛЛИЧЕСКИЙ ФЛАНЕЦ	202
70600792		FRUTTO PRESA 4 POLI 4-POLILGER STECKDOSENEINSATZ MÓDULO TOMA 4 POLOS	4-POLE PLUG BODY CONNECTEUR PRISE 4 PÔLES КОЛОДКА РОЗЕТКИ 4 ВЫВОДА	203
70400026		PRESSACAVO PG29 KABELVERSCHRAUBUNG PG29 PRENSACABLE PG29	PG29 CABLE GLAND PRESSE-ÉTOUPE PG29 КАБЕЛЬНАЯ МУФТА PG29	204
70600780		CUSTODIA MOBILE VOLANTE METAL. CON 1 LEVA GEHÄUSE PROTECCIÓN	CASE BOÎTIER КОРПУС	205
70600790		FRUTTO PRESA 4 POLI 4-POLILGER STECKDOSENEINSATZ MÓDULO TOMA 4 POLOS	4-POLE PLUG BODY CONNECTEUR PRISE 4 PÔLES КОЛОДКА РОЗЕТКИ 4 ВЫВОДА	206
70400025		PRESSACAVO PG11 KABELVERSCHRAUBUNG PG11 PRENSACABLE PG11	PG11 CABLE GLAND PRESSE-ÉTOUPE PG11 КАБЕЛЬНАЯ МУФТА PG11	207
70600781		CUSTODIA GEHÄUSE PROTECCIÓN	CASE BOÎTIER КОРПУС	208
70600782		CUSTODIA MOBILE VOLANTE METALLICA CON 1 LEVA GEHÄUSE PROTECCIÓN	CASE BOÎTIER КОРПУС	210
70600793		FRUTTO SPINA STECKEREINSATZ MÓDULO ENCHUFE	PLUG BODY CONNECTEUR FICHE КОЛОДКА ШТЕПСЕЛЯ	211
70600487		CAVO SERIALE SERIELLES KABEL CABLE SERIE	SERIAL CABLE CÂBLE SÉRIEL ПОСЛЕДОВАТЕЛЬНЫЙ КАБЕЛЬ	212
70600486		CAVO DI CONNESSIONE TOUCH/SSR VERBINDUNGSKABEL TOUCH/SSR CABLE DE CONEXIÓN TOUCH/SSR	TOUCH/SSR CONNECTING CABLE CÂBLE DE CONNEXION TOUCH/SSR СОЕДИНИТЕЛЬНЫЙ КАБЕЛЬ СЕНСОРНЫЙ ЭКРАН/SSR	213
70600485		CAVO DI CONNESSIONE BUZZER/SSR VERBINDUNGSKABEL BUZZER/SSR CABLE DE CONEXIÓN ZUMBADOR/SSR	BUZZER/SSR CONNECTING CABLE CÂBLE DE CONNEXION BUZZER/SSR СОЕДИНИТЕЛЬНЫЙ КАБЕЛЬ ЗУММЕР/SSR	214

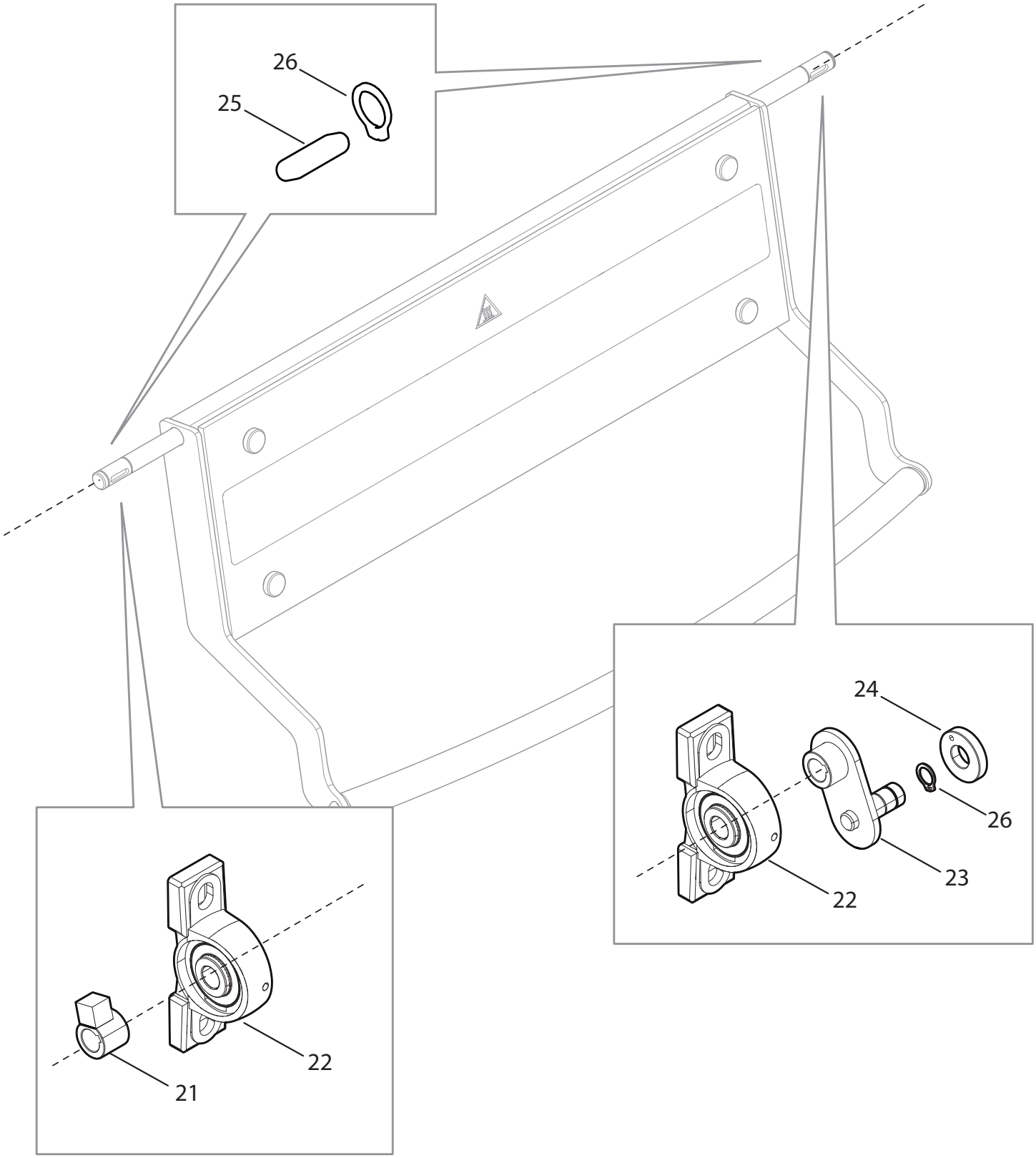
26
25
24
26
23
22
22
21

CODICE CODE CÒDIGO	CODE CODE маши́нный код	DESCRIZIONE SIGNALEMENT DESCRIPCIÓN	DESCRIPTION BESCHREIBUNG описание	POS
80860120		ASSIEME BOCCOLA FINECORSA SINISTRA BAUGRUPPE ANSCHLAGBUCHSE LINKS CONJUNTO BUJE FINAL DE CARRERA IZQUIERDO	LEFT LIMIT SWITCH BUSHING ASSEMBLY GROUPE DOUILLE FIN DE COURSE GAUCHE СБОРОЧНЫЙ УЗЕЛ ВТУЛКИ КОНЕЧНОГО ВЫКЛЮЧАТЕЛЯ ЛЕВ.	21
70500200		SUPPORTO HALTERUNG SOPORTE	SUPPORT SUPPORT ОПОРА	22
80860130		ASSIEME BOCCOLA FINECORSA DESTRA BAUGRUPPE ANSCHLAGBUCHSE RECHTS CONJUNTO BUJE FINAL DE CARRERA DERECHA	RIGHT LIMIT SWITCH BUSHING ASSEMBLY GROUPE DOUILLE FIN DE COURSE DROITE СБОРОЧНЫЙ УЗЕЛ ВТУЛКИ КОНЕЧНОГО ВЫКЛЮЧАТЕЛЯ ПРАВ.	23
80850650		RONDELLA MECCANISMO PORTA SCHEIBE TÜRMECHANISMUS ARANDELA MECANISMO PUERTA	DOOR MECHANISM WASHER RONDELLE MÉCANISME PORTE ШАЙБА МЕХАНИЗМА ДВЕРИ	24
70200291		CHIAVETTA 5X5X20 KEIL 5X5X20 CHAVETA 5X5X20	KEY 5X5X20 CLÉ 5X5X20 ШПОНКА 5X5X20	25
70200279		ANELLO PER ALBERO 15 RING FÜR WELLE 15 ANILLO PARA ÁRBOL 15	RING FOR SHAFT 15 ANNEAU POUR ARBRE 15 КОЛЬЦО ДЛЯ ВАЛА 15	26

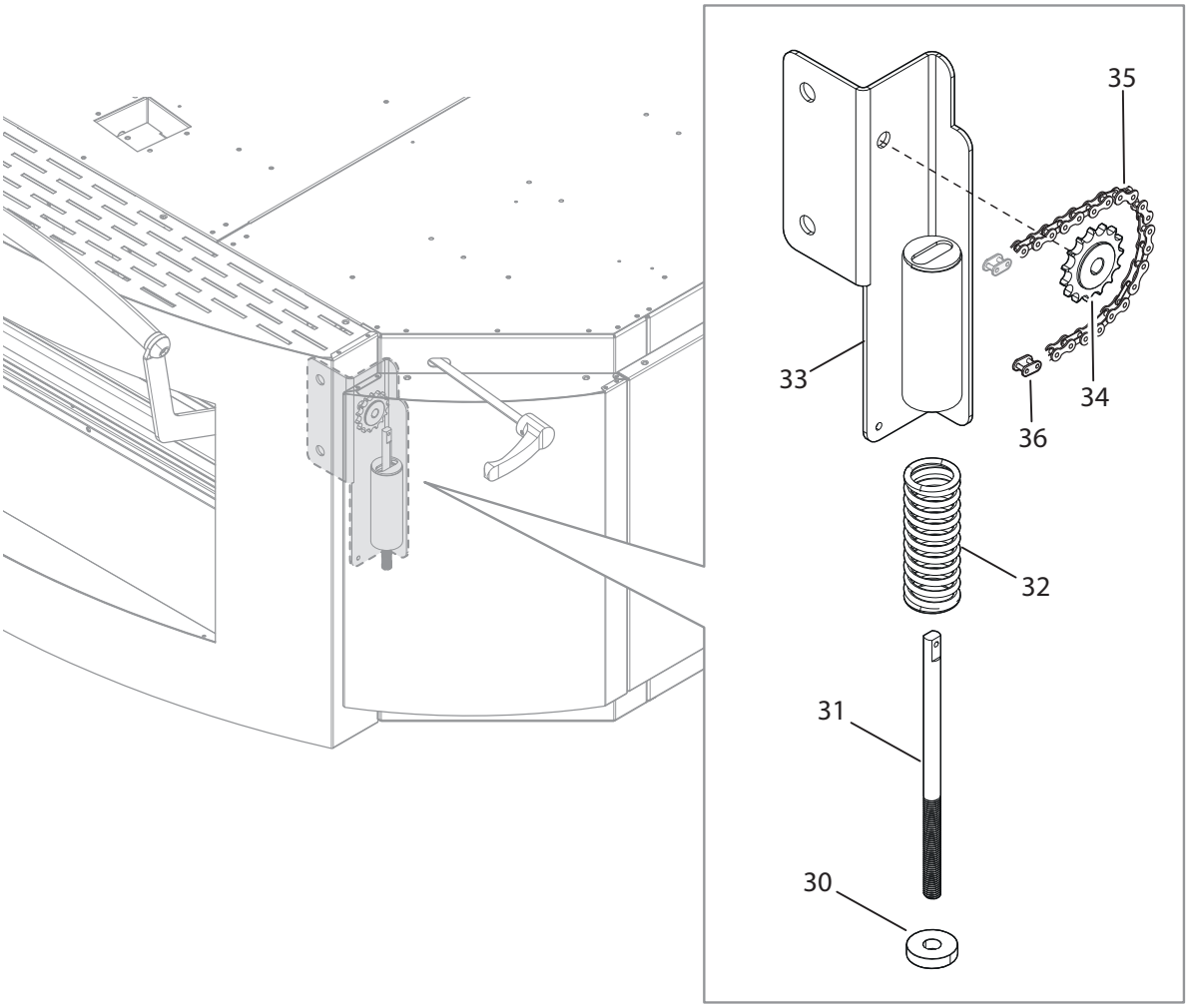
35
33
34
36
32
31
30

CODICE CODE CÒDIGO	CODE CODE маши́нный код	DESCRIZIONE SIGNALEMENT DESCRIPCIÓN	DESCRIPTION BESCHREIBUNG описание	POS
80650050		RONDELLA BRONZO PISTONE BRONZESCHEIBE KOLBEN ARANDELA DE BRONCE PISTÓN	PISTON BRONZE WASHER RONDELLE BRONZE PISTON БРОНЗОВАЯ ШАЙБА ПОРШНЯ	30
80850510		ASTA FILETTATA CILINDRO GEWINDESTANGE ZYLINDER VARILLA ROSCADA CILINDRO	CYLINDER THREADED ROD TIGE FILETÉE CYLINDRE РЕЗЬБОВОЙ СТЕРЖЕНЬ ЦИЛИНДРА	31
70500259		MOLLA PORTA FEDER TÜR RESORTE DE PUERTA	DOOR SPRING RESSORT PORTE ПРУЖИНА ДВЕРИ	32
80860100		ASSIEME FINECORSA DESTRA BAUGRUPPE RECHTER ANSCHLAG CONJUNTO FINAL DE CARRERA DERECHO	RIGHT LIMIT SWITCH ASSEMBLY GROUPE FIN DE COURSE DROITE СБОРОЧНЫЙ УЗЕЛ КОНЕЧНОГО ВЫКЛЮЧАТЕЛЯ ПРАВ.	33
70500370		PIGNONE 3/8 Z15 CON CUSCINETTO RITZEL 3/8 Z15 MIT LAGER PIÑÓN 3/8 Z15 CON COJINETE	PINION 3/8 Z15 WITH BEARING PIGNON 3/8 Z15 AVEC ROULEMENT ШЕСТЕРНЯ 3/8 Z15 С ПОДШИПНИКОМ	34
80550080		CATENA 3/8 PORTA KETTE 3/8 TÜR CADENA 3/8 PUERTA	DOOR 3/8 CHAIN CHAÎNE 3/8 PORTE ЦЕПЬ 3/8 ДВЕРИ	35
70500283		GIUNTO 3/8 VERBINDUNG 3/8 JUNTA 3/8	JOINT 3/8 JOINT 3/8 МУФТА 3/8	36

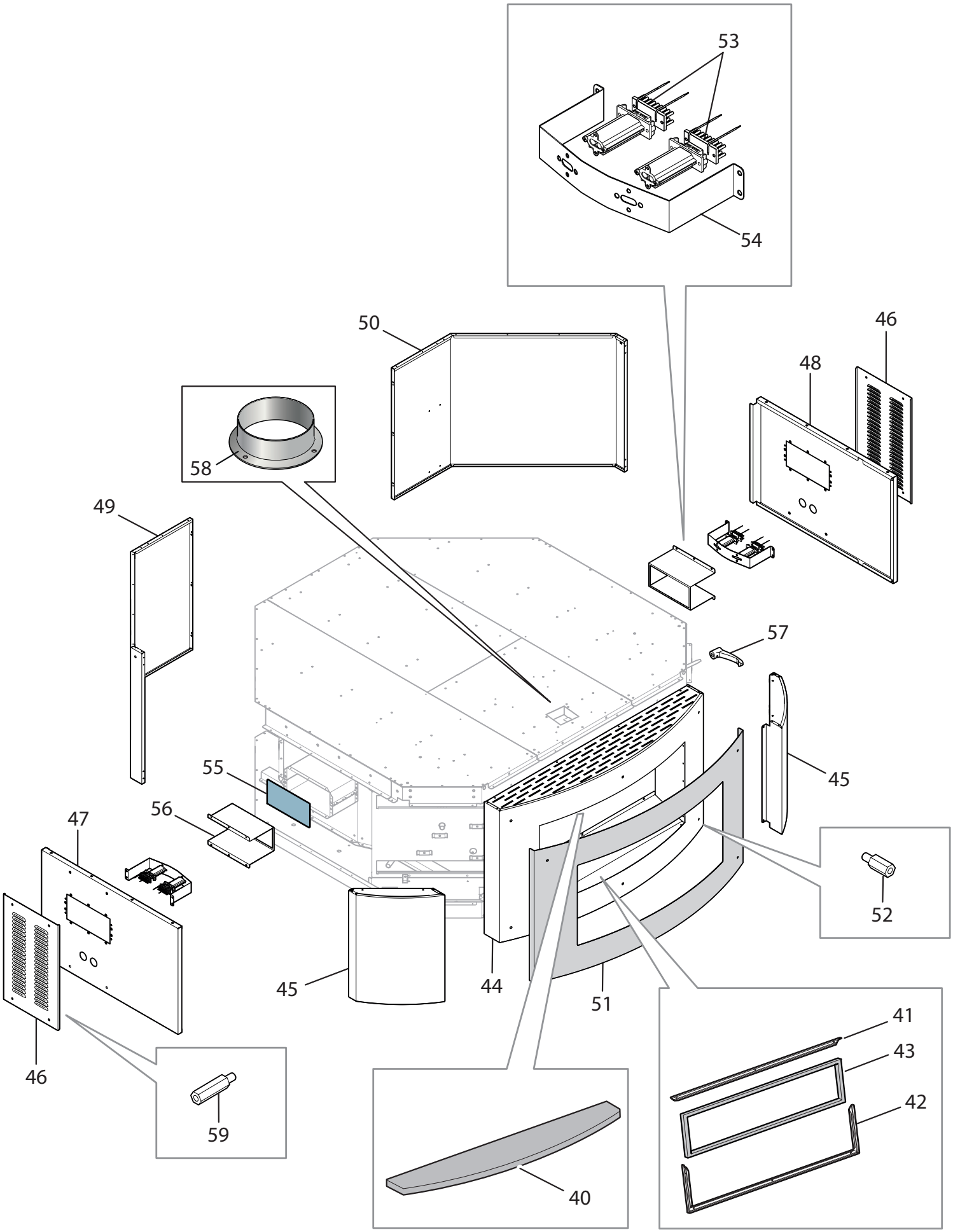

ALPHA	AO140_3-N-400V_CP	TAV4

CODICE CODE CÒDIGO	CODE CODE маши́нный код	DESCRIZIONE SIGNALEMENT DESCRIPCIÓN	DESCRIPTION BESCHREIBUNG описание	POS
80850680		PANNELLO FIBRACERAMICA KERAMIKFASERPANEEL PANEL FIBROCERÁMICO	FIBREGLASS PANEL PANNEAU EN FIBRE CÉRAMIQUE ПАНЕЛЬ ИЗ КЕРАМИЧЕСКОГО ВОЛОКНА	40
80800270		PROFILO CORTO GUARNIZIONE PORTA KURZES TÜRDICHTUNGSPROFIL PERFIL CORTE JUNTA PUERTA	DOOR SEAL SHORT PROFILE PROFILÉ COURT GARNITURE PORTE КОРОТКИЙ ПРОФИЛЬ ПРОКЛАДКИ ДВЕРИ	41
80800280		PROFILO LUNGO GUARNIZIONE PORTA LANGES TÜRDICHTUNGSPROFIL PERFIL LARGO JUNTA PUERTA	DOOR SEAL LONG PROFILE PROFILÉ LONG GARNITURE PORTE ДЛИННЫЙ ПРОФИЛЬ ПРОКЛАДКИ ДВЕРИ	42
80850660		GUARNIZIONE PORTA TÜRDICHTUNG JUNTA DE LA PUERTA	DOOR SEAL JOINT PORTE ПРОКЛАДКА ДВЕРИ	43
81510000		FACCIATA CENTRALE COMPLETA VOLLSTÄNDIGE FASSADE PARTE EXTERIOR COMPLETA	COMPLETE FRONT FAÇADE COMPLÈTE ПЕРЕДНЯЯ ПАНЕЛЬ В СБОРЕ	44
80810031		FACCIATA LATERALE CALANDRATA INOX SEITENFASSADE AUS KALANDRIERTEM EDELSTAHL FACHADA LATERAL DE ACERO INOXIDABLE CALANDRADO	SIDE FACADE IN CALENDERED STAINLESS STEEL FAÇADE LATÉRALE EN ACIER INOXYDABLE CALANDRÉ БОКОВОЙ ФАСАД ИЗ КАЛЕНДРОВАННОЙ НЕРЖАВЕЮЩЕЙ СТАЛИ	45
81520040		FACCIATA LATERALE CALANDRATA VERNICIATA RAL 3020 LUCIDO SEITENFASSADE KALANDRIERT UND IN RAL 3020 GLÄNZEND LACKIERT FACHADA LATERAL CALANDRADA PINTADA EN RAL 3020 BRILLANTE	SIDE FACE CALENDERED AND PAINTED IN GLOSSY RAL 3020 FAÇADE LATERALE CALANDREE PEINTE RAL 3020 BRILLANT БОКОВАЯ ЧАСТЬ ПРОШЕДШИЙ КАЛАНДРИРОВАНИЕ И ОКРАШЕННЫЙ В ГЛЯНЦЕВЫЙ RAL 3020	45
81520041		FACCIATA LATERALE CALANDRATA VERNICIATA RAL 1003 LUCIDO SEITENFASSADE KALANDRIERT UND IN RAL 1003 GLÄNZEND LACKIERT FACHADA LATERAL CALANDRADA PINTADA EN RAL 1003 BRILLANTE	SIDE FACE CALENDERED AND PAINTED IN GLOSSY RAL 1003 FAÇADE LATERALE CALANDREE PEINTE RAL 1003 BRILLANT БОКОВАЯ ЧАСТЬ ПРОШЕДШИЙ КАЛАНДРИРОВАНИЕ И ОКРАШЕННЫЙ В ГЛЯНЦЕВЫЙ RAL 1003	45
81520042		FACCIATA LATERALE CALANDRATA VERNICIATA 9005 OPACO SEITENFASSADE KALANDRIERT UND IN 9005 MATTE LACKIERT FACHADA LATERAL CALANDRADA PINTADA EN 9005 OPACO	SIDE FACE CALENDERED AND PAINTED IN MATTE 9005 FAÇADE LATERALE CALANDREE PEINTE 9005 MATE БОКОВАЯ ЧАСТЬ ПРОШЕДШИЙ КАЛАНДРИРОВАНИЕ И ОКРАШЕННЫЙ В МАТОВЫЙ 9005	45
81500410		COPERTURA SCATOLA LUCE ABDECKUNG DOSE LICHT CUBIERTA CAJA LUZ	LIGHT BOX COVER COUVERTURE BOÎTIER LUMIÈRE КРЫШКА КОРОБКИ ОСВЕЩЕНИЯ	46
81500371		PANNELLO INTERNO SINISTRO INNENPANEEL LINKS PANEL INTERNO IZQUIERDO	LEFT INTERNAL PANEL PANNEAU INTERNE GAUCHE ПАНЕЛЬ ВНУТРЕННЯЯ ЛЕВАЯ	47
81500381		PANNELLO INTERMEDIO DESTRO ZWISCHENPANEEL RECHTS PANEL INTERMEDIO DERECHO	RIGHT MIDDLE PANEL PANNEAU INTERMÉDIAIRE DROIT ПАНЕЛЬ ПРОМЕЖУТОЧНАЯ ПРАВАЯ	48
81500421		PANNELLO POSTERIORE SX HINTERES PANEEL LINKS PANEL POSTERIOR IZQ	LH BACK PANEL PANNEAU ARRIÈRE GCH ЛЕВАЯ ЗАДНЯЯ ПАНЕЛЬ	49
81500431		PANNELLO POSTERIORE DX HINTERES PANEEL RECHTS PANEL POSTERIOR DER	RH BACK PANEL PANNEAU ARRIÈRE DT ПРАВАЯ ЗАДНЯЯ ПАНЕЛЬ	50
81550740		FACCIATA CENTRALE CALANDRATA INOX ZENTRALE FASSADE AUS KALANDRIERTEM EDELSTAHL FACHADA CENTRAL DE ACERO INOXIDABLE CALANDRADO	CENTRAL FACADE IN CALENDERED STAINLESS STEEL FAÇADE CENTRALE EN ACIER INOXYDABLE CALANDRÉ ЦЕНТРАЛЬНЫЙ ФАСАД ИЗ КАЛЕНДРОВАННОЙ НЕРЖАВЕЮЩЕЙ СТАЛИ	51
81560740		FACCIATA CENTRALE CALANDRATA VERNICIATA RAL 3020 LUCIDO SEITENFASSADE KALANDRIERT UND IN RAL 3020 GLÄNZEND LACKIERT FACHADA LATERAL CALANDRADA PINTADA EN RAL 3020 BRILLANTE	SIDE FACE CALENDERED AND PAINTED IN GLOSSY RAL 3020 FAÇADE LATERALE CALANDREE PEINTE RAL 3020 BRILLANT БОКОВАЯ ЧАСТЬ ПРОШЕДШИЙ КАЛАНДРИРОВАНИЕ И ОКРАШЕННЫЙ В ГЛЯНЦЕВЫЙ RAL 3020	51
81560741		FACCIATA CENTRALE CALANDRATA VERNICIATA RAL 1003 LUCIDO SEITENFASSADE KALANDRIERT UND IN RAL 1003 GLÄNZEND LACKIERT FACHADA LATERAL CALANDRADA PINTADA EN RAL 1003 BRILLANTE	SIDE FACE CALENDERED AND PAINTED IN GLOSSY RAL 1003 FAÇADE LATERALE CALANDREE PEINTE RAL 1003 BRILLANT БОКОВАЯ ЧАСТЬ ПРОШЕДШИЙ КАЛАНДРИРОВАНИЕ И ОКРАШЕННЫЙ В ГЛЯНЦЕВЫЙ RAL 1003	51
81560742		FACCIATA CENTRALE CALANDRATA VERNICIATA RAL 9005 OPACO SEITENFASSADE KALANDRIERT UND IN 9005 MATTE LACKIERT FACHADA LATERAL CALANDRADA PINTADA EN 9005 OPACO	SIDE FACE CALENDERED AND PAINTED IN MATTE 9005 FAÇADE LATERALE CALANDREE PEINTE 9005 MATE БОКОВАЯ ЧАСТЬ ПРОШЕДШИЙ КАЛАНДРИРОВАНИЕ И ОКРАШЕННЫЙ В МАТОВЫЙ 9005	51
70200651		DISTANZIALE M5X8X10 ZN ABSTANDHALTER M5X8X10 ZN DISTANCIADOR M5X8X10 ZN	SPACER M5X8X10 ZN ESPACEUR M5X8X10 ZN РАСПОРКА M5X8X10 ZN	52
70200652		DISTANZIALE M5X8X15 ZN ABSTANDHALTER M5X8X15 ZN DISTANCIADOR M5X8X15 ZN	SPACER M5X8X15 ZN ESPACEUR M5X8X15 ZN РАСПОРКА M5X8X15 ZN	52
70600235		PORTALAMPADA LED 12V DC LED FASSUNG 12V DC PORTALÁMPARA LED 12V DC	LED LAMP HOLDER 12V DC PORTE- LED LAMPE 12V DC ЛАМПОВЫЙ ПАТРОН ВЕЛ 12V DC	53

CODICE CODE CÒDIGO	CODE CODE маши́нный код	DESCRIZIONE SIGNALEMENT DESCRIPCIÓN	DESCRIPTION BESCHREIBUNG описание	POS
81500400		STAFFA PORTALAMPADA LAMPENHALTERUNGSBÜGEL ESTRIBO PORTALÁMPARA	LAMP HOLDER BRACKET ÉTRIER PORTE-AMPOULE КРОНШТЕЙН ЛАМПОВОГО ПАТРОНА	54
71200061		VETRO CERAMICO 192x93 KERAMIKGLAS 192x93 VIDRIO CERÁMICO 192x93	CERAMIC GLASS 192x93 VITRE CÉRAMIQUE 192x93 КЕРАМИЧЕСКОЕ СТЕКЛО 192x93	55
80800390		FERMAVETRO LUCE SCHEIBENHALTERUNG LICHT BLOQUEO DE VIDRIO LUZ	LIGHT BOX GLAZING PROFILE PARCLOSE LUMIÈRE ДЕРЖАТЕЛЬ СТЕКЛА ОСВЕТИТЕЛЯ	56
70400150		MANOPOLA ERF95 SCHWARZ KNAUF PERILLA NEGRA	BLACK HANDLE POIGNÉE NOIRE ЧЕРНАЯ РУЧКА	57
75150010		GHIERA INOX D.80 NUTMUTTER EDELSTAHL D.80 BRIDA INOX D.80	STAINLESS STEEL RING NUT ø80 mm BAGUE INOX D.80 ЗАЖИМНОЕ КОЛЬЦО НЕРЖ. СТАЛЬ D.80	58
70200650		DISTANZIALE M5X8X20 ZN ABSTANDHALTER M5X8X20 ZN DISTANCIADOR M5X8X20 ZN	SPACER M5X8X20 ZN ESPACEUR M5X8X20 ZN РАСПОРКА M5X8X20 ZN	59

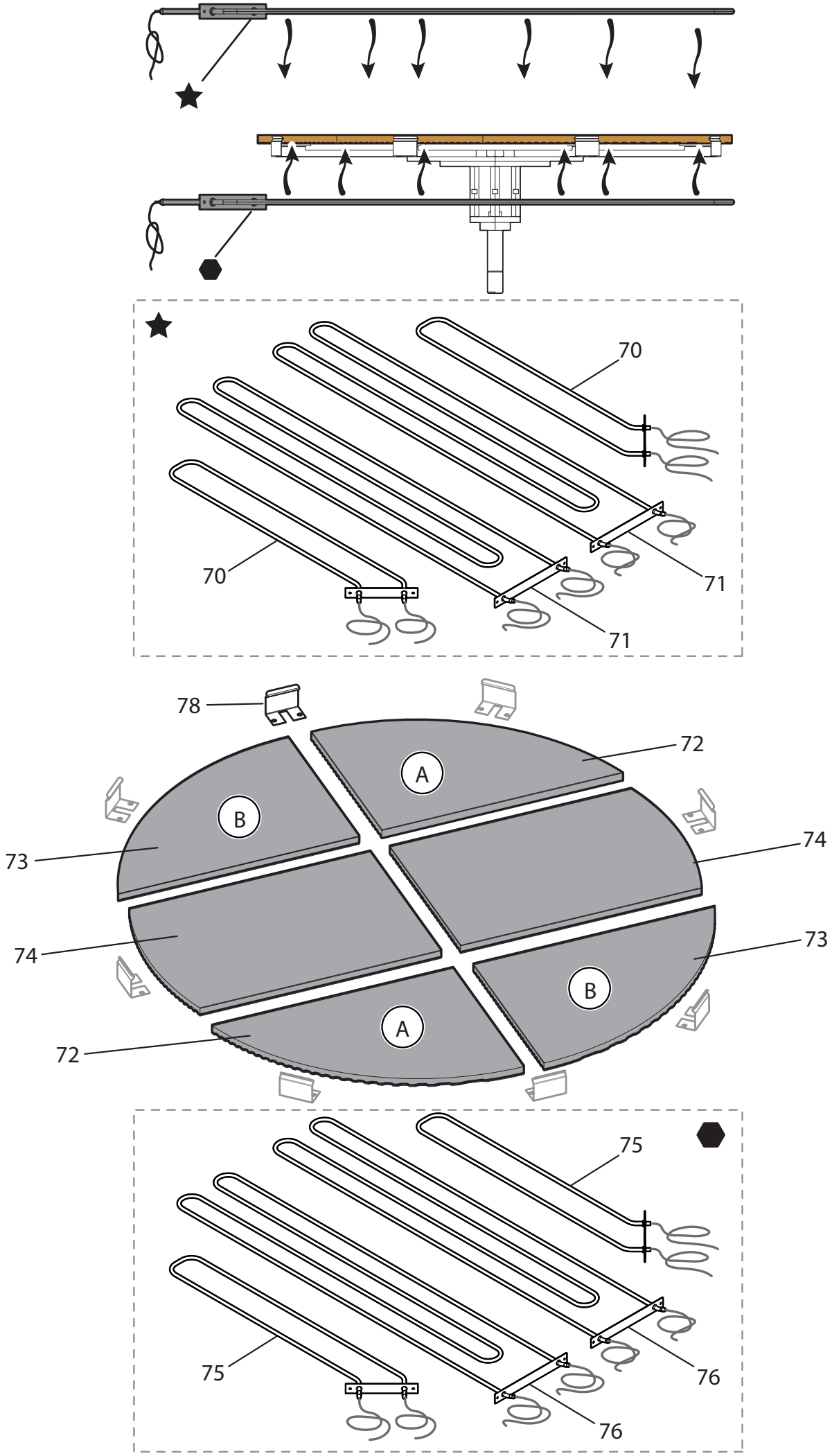
70
70
71
71
78
72
A
B
73
74
74
73
B
A
72
75
75
76
76

CODICE CODE CÒDIGO	CODE CODE маши́нный код	DESCRIZIONE SIGNALEMENT DESCRIPCIÓN	DESCRIPTION BESCHREIBUNG описание	POS
70800272		RESISTENZA 230V 1750W WIDERSTAND 230V 1750W RESISTENCIA 230V 1750W	HEATING ELEMENT 230V 1750W RÉSISTANCE 230V 1750W РЕЗИСТОР 230 В 1750 Вт	70
70800273		RESISTENZA 230V 2000W WIDERSTAND 230V 2000W RESISTENCIA 230V 2000W	HEATING ELEMENT 230V 2000W RÉSISTANCE 230V 2000W РЕЗИСТОР 230 В 2000 Вт	70
70810273		RESISTENZA LATERALE SUPERIORE 208V 2000W AO140/TS UL OBERER SEITLICHER HEIZKÖRPER 208V 2000W AO140/TS UL RESISTENCIA LATERAL SUPERIOR 208V 2000W AO140/TS UL	UPPER SIDE HEATING ELEMENT 208V 2000W AO140/TS UL RÉSISTANCE LATÉRALE SUPÉRIEURE 208V 2000W AO140/TS UL ВЕРХНИЙ БОКОВОЙ НАГРЕВАТЕЛЬНЫЙ ЭЛЕМЕНТ (ТЭН) 208V 2000W AO140/TS UL	70
70800282		RESISTENZA 230V 3500W WIDERSTAND 230V 3500W RESISTENCIA 230V 3500W	HEATING ELEMENT 230V 3500W RÉSISTANCE 230V 3500W РЕЗИСТОР 230 В 3500 Вт	71
70800284		RESISTENZA 230V 4000W WIDERSTAND 230V 4000W RESISTENCIA 230V 4000W	HEATING ELEMENT 230V 4000W RÉSISTANCE 230V 4000W РЕЗИСТОР 230 В 4000 Вт	71
71100141		MATTONE CORDIERITE LATERALE A SEITLICHER CORDIERIT-ZIEGEL A LADRILLO CORDIERITA LATERAL A	SIDE A CORDIERITE BRICK BRIQUE CORDIÉRITE LATÉRALE A КИРПИЧ ИЗ КОРДИЕРИТА БОКОВОЙ А	72
71100143		MATTONE SABBIATO LATERALE A SEITLICHER SANDBLAST-ZIEGEL A LADRILLO ARENADA LATERAL A	SIDE A SANDBLED BRICK BRIQUE SANDBLAST LATÉRALE A КИРПИЧ ИЗ САББИАТО БОКОВОЙ А	72
71100171		PIETRA KIT NAPOLI SP25 LATERALE A STEIN KIT NAPOLI STÄRKE 25 SEITE A KIT PIEDRA NÁPOLES ESPESOR 25MM LADO A	STONE KIT NAPOLI THICKNESS 25 SIDE A KIT PIERRE NAPOLI ÉPAISSEUR 25 LATÉRAL A НАБОР КАМНЕЙ NAPOLI SP25 БОКОВЫЕ А	72
71100151		MATTONE CORDIERITE LATERALE B SEITLICHER CORDIERIT-ZIEGEL B LADRILLO CORDIERITA LATERAL B	SIDE B CORDIERITE BRICK BRIQUE CORDIÉRITE LATÉRALE B КИРПИЧ ИЗ КОРДИЕРИТА БОКОВОЙ В	73
71100153		MATTONE SABBIATO LATERALE B SEITLICHER SANDBLAST-ZIEGEL B LADRILLO ARENADA LATERAL B	SIDE B SANDBLED BRICK BRIQUE SANDBLAST LATÉRALE B КИРПИЧ ИЗ САББИАТО БОКОВОЙ В	73
71100181		PIETRA KIT NAPOLI SP25 LATERALE B STEIN KIT NAPOLI STÄRKE 25 SEITE B KIT PIEDRA NÁPOLES ESPESOR 25MM LADO B	STONE KIT NAPOLI THICKNESS 25 SIDE B KIT PIERRE NAPOLI ÉPAISSEUR 25 LATÉRAL B НАБОР КАМНЕЙ NAPOLI SP25 БОКОВЫЕ В	73
71100131		MATTONE CORDIERITE CENTRALE MITTLERER CORDIERIT-ZIEGEL LADRILLO CORDIERITA CENTRAL	CENTRAL CORDIERITE BRICK BRIQUE CORDIÉRITE CENTRALE КИРПИЧ ИЗ КОРДИЕРИТА ЦЕНТРАЛЬНЫЙ	74
71100133		MATTONE SABBIATO CENTRALE MITTLERER SANDBLAST-ZIEGEL LADRILLO ARENADA CENTRAL	CENTRAL SANDBLED BRICK BRIQUE SANDBLAST CENTRALE КИРПИЧ ИЗ САББИАТО ЦЕНТРАЛЬНЫЙ	74
71100161		PIETRA KIT NAPOLI SP25 CENTRALE STEIN KIT NAPOLI STÄRKE 25 ZENTRAL KIT PIEDRA NÁPOLES ESPESOR 25MM CENTRAL	STONE KIT NAPOLI THICKNESS 25 CENTRAL KIT PIERRE NAPOLI ÉPAISSEUR 25 CENTRAL НАБОР КАМНЕЙ NAPOLI SP25 ЦЕНТРАЛЬНЫЕ	74
70800271		RESISTENZA 230V 1500W WIDERSTAND 230V 1500W RESISTENCIA 230V 1500W	HEATING ELEMENT 230V 1500W RÉSISTANCE 230V 1500W РЕЗИСТОР 230 В 1500 Вт	75
70800272		RESISTENZA 230V 1750W WIDERSTAND 230V 1750W RESISTENCIA 230V 1750W	HEATING ELEMENT 230V 1750W RÉSISTANCE 230V 1750W РЕЗИСТОР 230 В 1750 Вт	75
70800281		RESISTENZA 230V 3000W WIDERSTAND 230V 3000W RESISTENCIA 230V 3000W	HEATING ELEMENT 230V 3000W RÉSISTANCE 230V 3000W РЕЗИСТОР 230 В 3000 Вт	76
70800282		RESISTENZA 230V 3500W WIDERSTAND 230V 3500W RESISTENCIA 230V 3500W	HEATING ELEMENT 230V 3500W RÉSISTANCE 230V 3500W РЕЗИСТОР 230 В 3500 Вт	76
80800850-01		MOLLA FERMA PIETRE (46mm) MUELLE PARA PIEDRAS (46mm) STEINHALTERUNG (46mm)	STONES STOP SPRING (46mm) RESSORT D'ARRÊT DU PIERRE (46mm) ПРУЖИНА ДЛЯ СТОПОРА КАМНЕЙ (46mm)	78

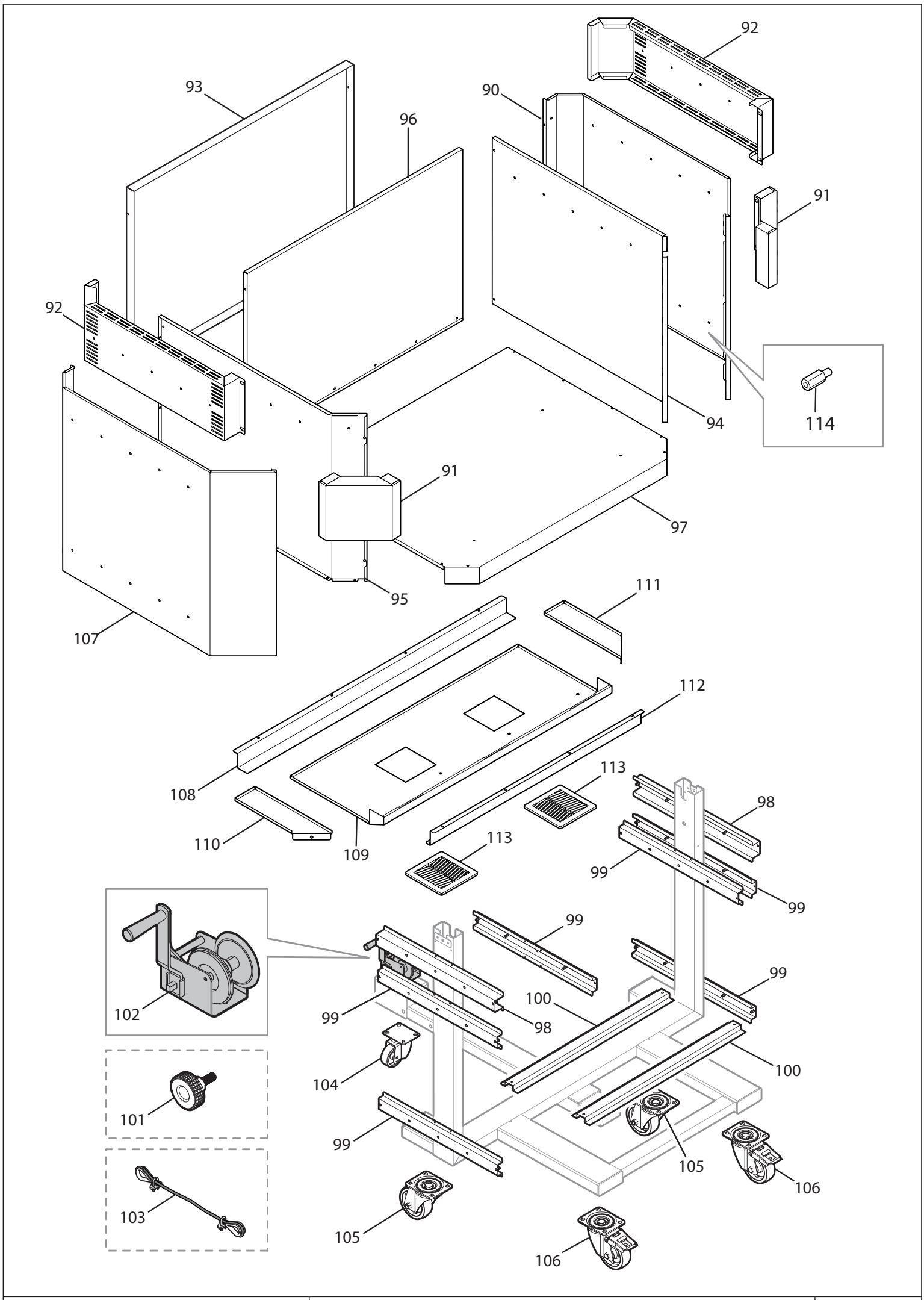
92
93
90
96
91
92
94
114
91
97
95
107
111
112
108
113
98
110
109
113
99
99
99
99
102
99
100
98
104
100
101
99
105
106
103
105
106

CODICE CODE CÒDIGO	CODE CODE маши́нный код	DESCRIZIONE SIGNALEMENT DESCRIPCIÓN	DESCRIPTION BESCHREIBUNG описание	POS
81500821		PANNELLO LATERALE ESTERNO DX SEITENPANEEL RECHTS AUSSEN PANEL DER LATERAL EXTERNO	EXTERNAL RH SIDE PANEL PANNEAU DT LATÉRAL EXTERNE ПАНЕЛЬ БОКОВАЯ НАРУЖНАЯ ПРАВАЯ	90
81500731		FRONTALE SUPPORTO FRONT HALTERUNG FRONTAL SOPORTE	SUPPORT FRONT ÉLÉMENT FRONTAL DE SUPPORT ПЕРЕДНЯЯ ОПОРА	91
81500721		PANNELLO SUPERIORE SUPPORTO OBERES PANEEL HALTERUNG PANEL SUPERIOR SOPORTE	SUPPORT TOP PANEL PANNEAU SUPÉRIEUR DE SUPPORT ПАНЕЛЬ ВЕРХНЯЯ ОПОРЫ	92
81500831		PANNELLO POSTERIORE ESTERNO RÜCKPANEEL AUSSEN PANEL POSTERIOR EXTERNO	EXTERNAL BACK PANEL PANNEAU ARRIÈRE EXTERNE ПАНЕЛЬ ЗАДНЯЯ НАРУЖНАЯ	93
81500801		PANNELLO INTERNO DESTRO INNENPANEEL RECHTS PANEL INTERNO DERECHO	RIGHT INTERNAL PANEL PANNEAU INTERNE DROIT ПАНЕЛЬ ВНУТРЕННЯЯ ПРАВАЯ	94
81500791		PANNELLO INTERNO SINISTRO INNENPANEEL LINKS PANEL INTERNO IZQUIERDO	LEFT INTERNAL PANEL PANNEAU INTERNE GAUCHE ПАНЕЛЬ ВНУТРЕННЯЯ ЛЕВАЯ	95
81500811		PANNELLO POSTERIORE INTERNO RÜCKPANEEL INNEN PANEL POSTERIOR INTERNO	INTERNAL BACK PANEL PANNEAU ARRIÈRE INTERNE ПАНЕЛЬ ЗАДНЯЯ ВНУТРЕННЯЯ	96
81500771		FONDO COPERTURA BODEN ABDECKUNG FONDO CUBIERTA	COVER BOTTOM FOND COUVERCLE ДНО КРЫШКИ	97
80800710		OMEGA COPERTURA SUPERIORE OMEGA OBERE ABDECKUNG OMEGA COBERTURA SUPERIOR	TOP COVER OMEGA OMÉGA COUVERCLE SUPÉRIEUR ОМЕГА-ПРОФИЛЬ ВЕРХНЕЙ КРЫШКИ	98
80800780		OMEGA COPERTURA INFERIORE OMEGA UNTERE ABDECKUNG OMEGA COBERTURA INFERIOR	BOTTOM COVER OMEGA OMÉGA COUVERCLE INFÉRIEUR ОМЕГА-ПРОФИЛЬ НИЖНЕЙ КРЫШКИ	99
80800761		OMEGA FONDO COPERTURA OMEGA BODEN ABDECKUNG OMEGA FONDO CUBIERTA	COVER BOTTOM OMEGA OMÉGA FOND COUVERCLE ОМЕГА-ПРОФИЛЬ ДНА КРЫШКИ	100
70400163		POMELLO M8X20 KNAUF M8X20 DISTANCIADOR M8X20	KNOB M8X20 POMMEAU M8X20 РУЧКА M8X20	101
70500390		ARGANO WINDE CABRESTANTE	WINCH TREUIL ЛЕБЕДКА	102
70200506		TIRANTE D.5 0,20 MT ZUGSTANGE D.5 0, 20 M Tirante D.5 0,20 mt	ROD D.5 0.20 M TIRANT D.5 0,20 M СТЯЖКА D.5 0,20 M	103
70500413		RUOTA GIREVOLE D.80 SENZA FRENO DREHBARES RAD D.80 OHNE BREMSE RUEDA GIRATORIA D.80 SIN FRENO	ROTATING WHEEL D.80 W/O BRAKE ROUE PIVOTANTE D.80 SANS FREIN ПОВОРОТНОЕ КОЛЕСО D.80 БЕЗ ТОРМОЗОМ	104
70500432		RUOTA GIREVOLE D.125 SENZA FRENO DREHBARES RAD D.125 OHNE BREMSE RUEDA GIRATORIA D.125 SIN FRENO	ROTATING WHEEL D.125 W/O BRAKE ROUE PIVOTANTE D.125 SANS FREIN ПОВОРОТНОЕ КОЛЕСО D.125 БЕЗ ТОРМОЗОМ	105
70500433		RUOTA GIREVOLE D.125 C/FRENO DREHBARES RAD D.125 MIT BREMSE RUEDA GIRATORIA D.125 CON FRENO	ROTATING WHEEL D.125 W/BRAKE ROUE PIVOTANTE D.125 AVEC FREIN ПОВОРОТНОЕ КОЛЕСО D.125 С ТОРМОЗОМ	106
81500826		PANNELLO LATERALE ESTERNO SX SEITENPANEEL LINKS AUSSEN PANEL IZQUIERDO LATERAL EXTERNO	EXTERNAL LEFT SIDE PANEL PANNEAU GAUCHE LATÉRAL EXTERNE ПАНЕЛЬ БОКОВАЯ НАРУЖНАЯ ЛЕВАЯ	107
81500851		GUIDA POSTERIORE CARTER HINTERE FÜHRUNG DES GEHÄUSES GUÍA POSTERIOR DEL CÁRTER	REAR GUIDE CRANKCASE GUIDE ARRIÈRE DU CARTER ЗАДНИЙ НАПРАВЛЯЮЩИЙ КОЖУХ	108
81500861		CARTER INFERIORE CX ZENTRALER UNTERER GEHÄUSE CARTER INFERIOR CENTRAL	CENTRAL LOWER CRANKCASE CARTER INFÉRIEUR CENTRAL НИЖНИЙ КОРПУС ЦЕНТРАЛЬНЫЙ	109
81500871		CARTER INFERIORE SX UNTERES GEHÄUSE LINKS CARTER INFERIOR IZQ	LOWER CRANKCASE LH CARTER INFÉRIEUR GCH НИЖНИЙ КОРПУС ЛЕВАЯ	110

CODICE CODE CÒDIGO	CODE CODE маши́нный код	DESCRIZIONE SIGNALEMENT DESCRIPCIÓN	DESCRIPTION BESCHREIBUNG описание	POS
81500881		CARTER INFERIORE DX UNTERES GEHÄUSE RECHTS CARTER INFERIOR DCHA	LOWER CRANKCASE RH CARTER INFÉRIEUR DT НИЖНИЙ КОРПУС ПРАВАЯ	111
81500890		ANGOLARE FRONTALE PER CARTER VORDERE ECK FÜR GEHÄUSE ANGULAR FRONTAL PARA CARTER	FRONTAL CORNER FOR CARTER ANGLE FRONTAL POUR CARTER ПЕРЕДНИЙ УГОЛОК ДЛЯ КАРТЕРА	112
70600850		FILTRO PER VENTOLA LÜFTERFILTER FILTRO DE VENTILADOR	FAN FILTER FILTRE DE VENTILATEUR ФИЛЬТР ВЕНТИЛЯТОРА	113
70200652		DISTANZIALE M5X8X15 ZN ABSTANDHALTER M5X8X15 ZN DISTANCIADOR M5X8X15 ZN	SPACER M5X8X15 ZN ESPACEUR M5X8X15 ZN РАСПОРКА M5X8X15 ZN	114

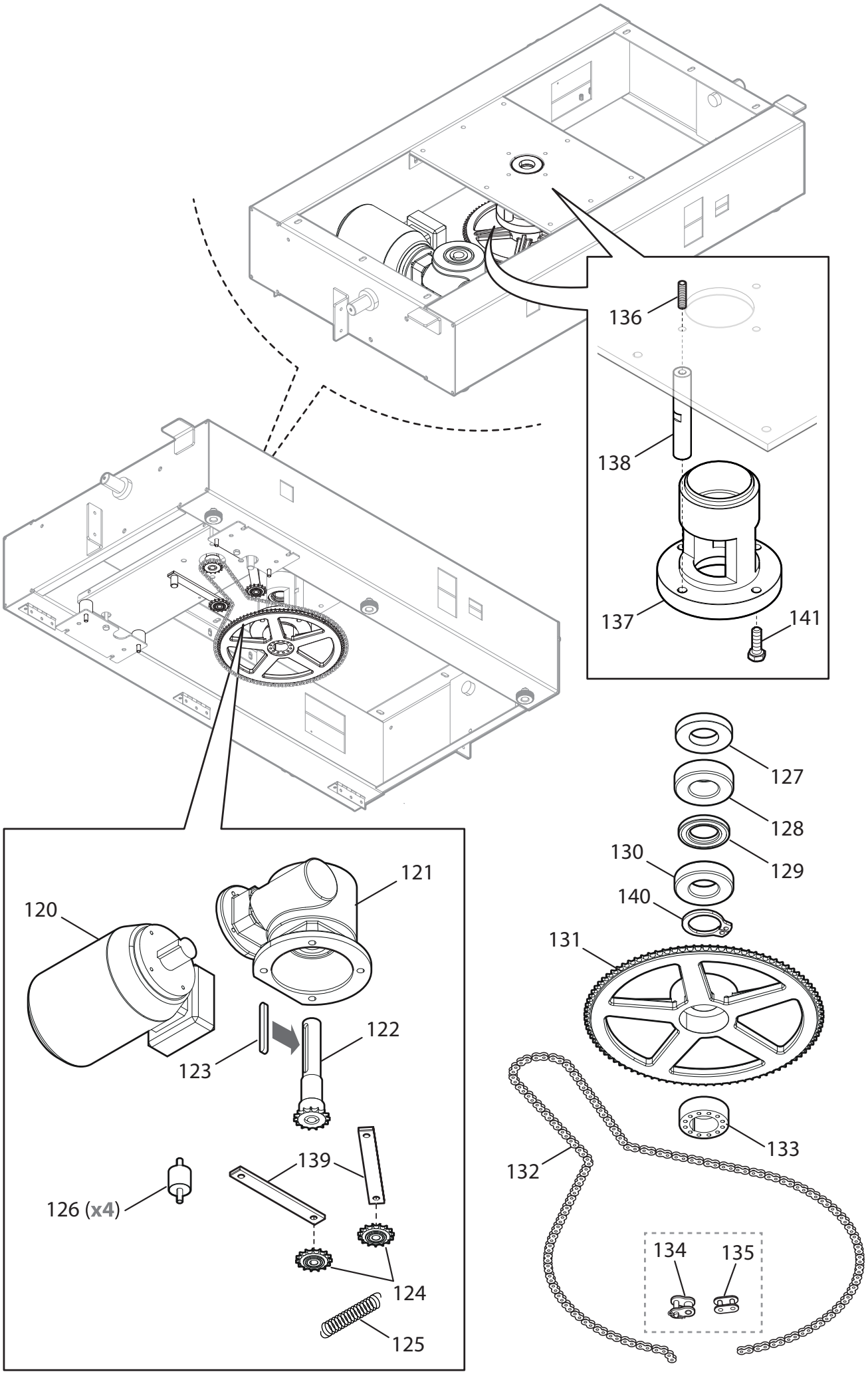

ALPHA	AO140_3-N-400V_CP	TAV7

CODICE CODE CÒDIGO	CODE CODE маши́нный код	DESCRIZIONE SIGNALEMENT DESCRIPCIÓN	DESCRIPTION BESCHREIBUNG описание	POS
70500150		MOTORE 0.37KW PER INVERTER MOTOR 0.37KW FÜR INVERTER MOTOR 0.37KW PARA INVERTER	0.37KW MOTOR FOR INVERTER MOTEUR 0,37KW POUR ONDULEUR ДВИГАТЕЛЬ 0.37 кВт ДЛЯ ИНВЕРТОРА	120
70500040		RIDUTTORE UNTERSETZUNG REDUCTOR	REDUCER RÉDUCTEUR РЕДУКТОР	121
80860050		ASSIEME ALBERO MOTO-RIDUTTORE BAUGRUPPE WELLE-GETRIEBEMOTOR CONJUNTO ÁRBOL MOTORREDUCTOR	GEAR UNIT-DRIVE SHAFT ASSEMBLY GROUPE ARBRE MOTORÉDUCTEUR СБОРОЧНЫЙ УЗЕЛ ВАЛА МОТОР-РЕДУКТОРА	122
70200293		CHIAVETTA 8X7X80 KEIL 8X7X80 CHAVETA 8X7X80	KEY 8X7X80 CLÉ 8X7X80 ШПОНКА 8X7X80	123
70500370		PIGNONE 3/8 Z15 CON CUSCINETTO RITZEL 3/8 Z15 MIT LAGER PIÑÓN 3/8 Z15 CON COJINETE	PINION 3/8 Z15 WITH BEARING PIGNON 3/8 Z15 AVEC ROULEMENT ШЕСТЕРНЯ 3/8 Z15 С ПОДШИПНИКОМ	124
70500254		MOLLA FEDER RESORTE	SPRING RESSORT ПРУЖИНА	125
70400330		GOMMINO ANTIVIBRANTE 30X30 ANTIVIBRATIONSGUMMI 30X30 GOMA ANTIVIBRACIONES 30X30	ANTI-VIBRATION RUBBER 30X30 BOUCHON CAOUTCHOUC ANTI-VIBRATION 30X30 АНТИВИБРАЦИОННАЯ РЕЗИНОВАЯ ПРОКЛАДКА 30x30	126
80850300		DISTANZIALE D.69X12 ABSTANDHALTER D.69X12 DISTANCIADOR TP D.69X12	SPACER D.69X12 ESPACEUR D.69X12 РАСПОРКА D.69X12	127
70500350		CUSCINETTO REGGISPINTA 32207A DRUCKLAGER 32207A COJINETE DE EMPUJE 32207A	THRUST BEARING 32207A PALIER DE BUTÉE 32207A УПОРНЫЙ ПОДШИПНИК 32207A	128
70500261		PARAOLIO 35X62X7 ÖLSPRITZRING 35X62X7 SELLO DE ACEITE 35X62X7	OIL SEAL 35X62X7 PARE-HUILE 35X62X7 САЛЬНИК 35X62X7	129
70500344		CUSCINETTO 6207 -2RS LAGER 6207 -2RS COJINETE 6207 -2RS	BEARING 6207 -2RS ROULEMENT 6207 -2RS ПОДШИПНИК 6207 -2RS	130
80850370		CORONA Z95 3/8 X 7/32 TRASMISSIONE RAHMEN FÜR FASERKERAMIK MARCO PARA FIBROCERÁMICA	FRAME FOR FIBRE CERAMIC CADRE POUR FIBRE CÉRAMIQUE РАМКА ДЛЯ КЕРАМИЧЕСКОГО ВОЛОКНА	131
80850380		CATENA 3/8 X 7/32 TRASMISSIONE KETTE 3/8 X 7/32 ANTRIEB CADENA 3/8 X 7/32 TRANSMISIÓN	CHAIN 3/8 x 7/32 TRANSMISSION CHAÎNE 3/ 8 X 7/32 TRANSMISSION ПРИВОДНАЯ ЦЕПЬ 3/8 X 7/32	132
70500351		CALETTATORE RCK40 D.35/60 SCHRUMPFSCHEIBE RCK40 D.35/60 ACOPLADOR RCK40 D.35/60	RCK40 D.35/60 LOCKING SET FRETTE RCK40 D.35/60 ФИКСАТОР RCK40 D.35/60	133
70500293		FALSAMAGLIA 3/8 BLINDGLIED 3/8 ESLABÓN 3/8	CONNECTING LINK 3/8 FAUSSE MAILLE 3/8 СОЕДИНИТЕЛЬНОЕ ЗВЕНО 3/8	134
70500283		GIUNTO 3/8 VERBINDUNG 3/8 JUNTA 3/8	JOINT 3/8 JOINT 3/8 МУФТА 3/8	135
70200361		GRANO 12x35 STIFT 12x35 TORNILLO SIN CABEZA 12x35	12X35 DOWEL GOUJON 12X35 УСТАНОВОЧНЫЙ ВИНТ 12x35	136
80850291		BOCCOLA TRASMISSIONE M12 BUCHSE M12 BUJE M12	AIR CONTROL BUSH DOUILLE M12 ВТУЛКА M12	137
80850281		STELO TRASMISSIONE M12 ÜBERTRAGUNGSSCHAFT M12 VÁSTAGO DE TRANSMISIÓN M12	TRANSMISSION ROD M12 TIGE DE TRANSMISSION M12 ПРИВОДНОЙ ШТОК M12	138
80850240		ASTA TENDICATENA MOTO-RIDUTTORE KETTENSPANNERSTANGE GETRIEBEMOTOR VARILLA TENSOR DE CADENA MOTORREDUCTOR	GEAR UNIT CHAIN TENSIONER TIGE TENDEUR CHAÎNE MOTORÉDUCTEUR ЦЕПЕНАТЯЖНОЙ СТЕРЖЕНЬ МОТОР-РЕДУКТОРА	139
70200277		ANELLO PER ALBERO 35 RING FÜR WELLE 35 ANILLO PARA ÁRBOL 35	RING FOR SHAFT 35 ANNEAU POUR ARBRE 35 КОЛЬЦО ДЛЯ ВАЛА 35	140

CODICE CODE CÒDIGO	CODE CODE маши́нный код	DESCRIZIONE SIGNALEMENT DESCRIPCIÓN	DESCRIPTION BESCHREIBUNG описание	POS
70200225		VITE TE M12X35 SECHSKANTSCHRAUBE M12x35 TORNILLO TE M12x35	M12x35 TE SCREW VIS TE M12x35 ВИНТ С ШЕСТИГР. ГОЛОВКОЙ M12x35	141

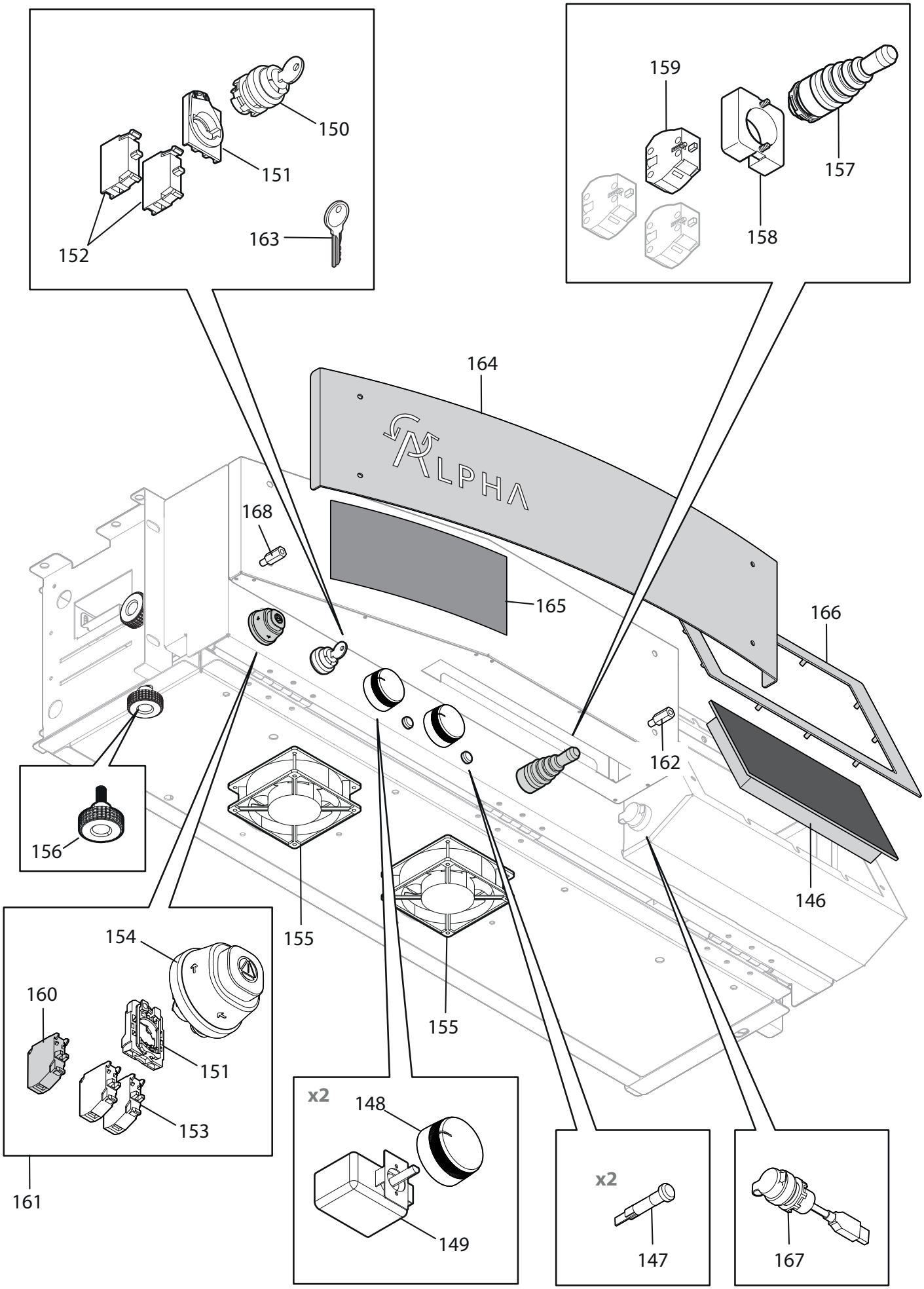
150
151
152
163
159
157
158
164
ALPHA
168
165
166
162
156
155
146
154
160
151
153
161
x2
148
149
x2
147
167

CODICE CODE CÒDIGO	CODE CODE маши́нный код	DESCRIZIONE SIGNALEMENT DESCRIPCIÓN	DESCRIPTION BESCHREIBUNG описание	POS
70600449		SCHERMO TOUCH 10" BILDSCHIRM TOUCH 10" TARJETA TOUCH 10"	10" TOUCH SCREEN AFFICHEUR TOUCH 10" СЕНСОРНЫЙ ЭКРАН 10"	146
70600045		LAMPADA SPIA 230V FORNO + GEMMA KONTROLLLEUCHTE 230V OFEN + DECKGLAS LÁMPARA INDICADORA 230V HORNO + LENTE	230V WARNING LAMP OVEN + LIGHT LENS AMPOULE VOYANT 230V FOUR + HUBLOT ИНДИКАТОРНАЯ ЛАМПОЧКА 230 В ПЕЧИ + КОЛПАЧОК	147
70400002		MANOPOLA TERMOSTATO THERMOSTATGRIFF PERILLA TERMOSTATO	THERMOSTAT HANDLE POIGNÉE DU THERMOSTAT РУЧКА ТЕРМОСТАТА	148
70600021		TERMOSTATO MONOFASE 450 C 3MT THERMOSTAT EINPHASIG 450°C 3MT TERMOSTATO MONOFÁSICO 450 C 3MT	SINGLE-PHASE THERMOSTAT 450 C 3MT THERMOSTAT MONOPHASÉ 450 C 3MT ОДНОФАЗНЫЙ ТЕРМОСТАТ 450 C 3MT	149
70600524		SELETTORE A 3 POSIZ.+CHIAVE WAHLSCHALTER MIT 3 POS. + SCHLÜSSEL SELECTOR DE 3 POSICIONES + LLAVE	3-POSITION SELECTOR + KEY SÉLECTEUR À 3 POSIT.+CLÉ ПЕРЕКЛЮЧАТЕЛЬ 3-ПОЗИЦ. + КЛЮЧ	150
70600543		BASE DI FISSAGGIO BASIS BASE	BASE BASE ОСНОВАНИЕ	151
70600553		CONTATTO NA ARBEITSKONTAKT CONTACTO NA	NO CONTACT CONTACT NA НР КОНТАКТ	152
70600556		CONTATTO NC ÖFFNERKONTAKT CONTACTO NC	NC CONTACT CONTACT NC НЗ КОНТАКТ	153
70600534		PULSANTE FUNGO LUMINOSO PILZ-DRUCKKNOPF PULSADOR DE SETA	MUSHROOM BUTTON BOUTON-POUSSOIR ГРИБОВИДНАЯ КНОПКА	154
70600593		VENTOLA DI RAFFREDDAMENTO 120x120 KÜHLGEBLÄSE 120x120 VENTILADOR DE ENFRIAMIENTO 120x120	COOLING FAN 120x120 VENTILATEUR DE REFROIDISSEMENT 120x120 ВЕНТИЛЯТОР ОХЛАЖДЕНИЯ 120x120	155
70400163		POMELLO M8X20 KNAUF M8X20 DISTANCIADOR M8X20	KNOB M8X20 POMMEAU M8X20 РУЧКА M8X20	156
70600521		JOYSTICK JOYSTICK JOYSTICK	JOYSTICK JOYSTICK JOYSTICK	157
70600540		BASE BASIS BASE	BASE BASE ОСНОВАНИЕ	158
70600551		CONTATTO NA VERDE ARBEITSKONTAKT GRÜN CONTACTO NO VERDE	GREEN NO CONTACT CONTACT NON VERT НР КОНТАКТ ЗЕЛЕНЫЙ	159
70600557		CONTATTO NA ARBEITSKONTAKT CONTACTO NA	NO CONTACT CONTACT NA НР КОНТАКТ	160
70600529		PULSANTE A FUNGO COMPLETO PILZTASTER PULSADOR DE SETA	MUSHROOM BUTTON BOUTON-POUSSOIR ГРИБОВИДНАЯ КНОПКА	161
70200651		DISTANZIALE M5X8X10 ZN ABSTANDHALTER M5X8X10 ZN DISTANCIADOR M5X8X10 ZN	SPACER M5X8X10 ZN ESPACEUR M5X8X10 ZN РАСПОРКА M5X8X10 ZN	162
70200650		DISTANZIALE M5X8X20 ZN ABSTANDHALTER M5X8X20 ZN DISTANCIADOR M5X8X20 ZN	SPACER M5X8X20 ZN ESPACEUR M5X8X20 ZN РАСПОРКА M5X8X20 ZN	162
70600536		CHIAVE SELETTORE SCHLÜSSELSCHALTER INTERRUPTOR SELECTOR CON LLAVE	SELECTOR SWITCH KEY CLÉ DE SÉLECTEUR ПЕРЕКЛЮЧАТЕЛЬ С КЛЮЧОМ	163
81560750		FRONTALE CALANDRATO ALPHA KALENDERTE FRONT ALPHA FRONTAL CALANDRADO ALPHA	CALENDERED FRONT ALPHA FAÇADE CALANDRÉ ALPHA КАЛАНДРИРОВАННЫЙ ФРОНТ ALPHA	164
71000410		FRONTALE ROSSO ALPHA ROTE FRONT ALPHA FRONTAL ROJO ALPHA	RED FRONT ALPHA FRONTAL ROUGE ALPHA КРАСНЫЙ ФРОНТ ALPHA	165

CODICE CODE CÒDIGO	CODE CODE маши́нный код	DESCRIZIONE SIGNALEMENT DESCRIPCIÓN	DESCRIPTION BESCHREIBUNG описание	POS
81560730		CORNICE TOUCH TOUCH RAHMEN TOUCH MARCO	TOUCH FRAME TOUCH CADRE СЕНСОРНАЯ РАМКА	166
70600535		PRESA USB USB-BUCHSE ENCHUFE USB	USB SOCKET PORT USB USB-РАЗЪЕМ	167
70200651		DISTANZIALE M5X8X10 ZN ABSTANDHALTER M5X8X10 ZN DISTANCIADOR M5X8X10 ZN	SPACER M5X8X10 ZN ESPACEUR M5X8X10 ZN РАСПОРКА M5X8X10 ZN	168

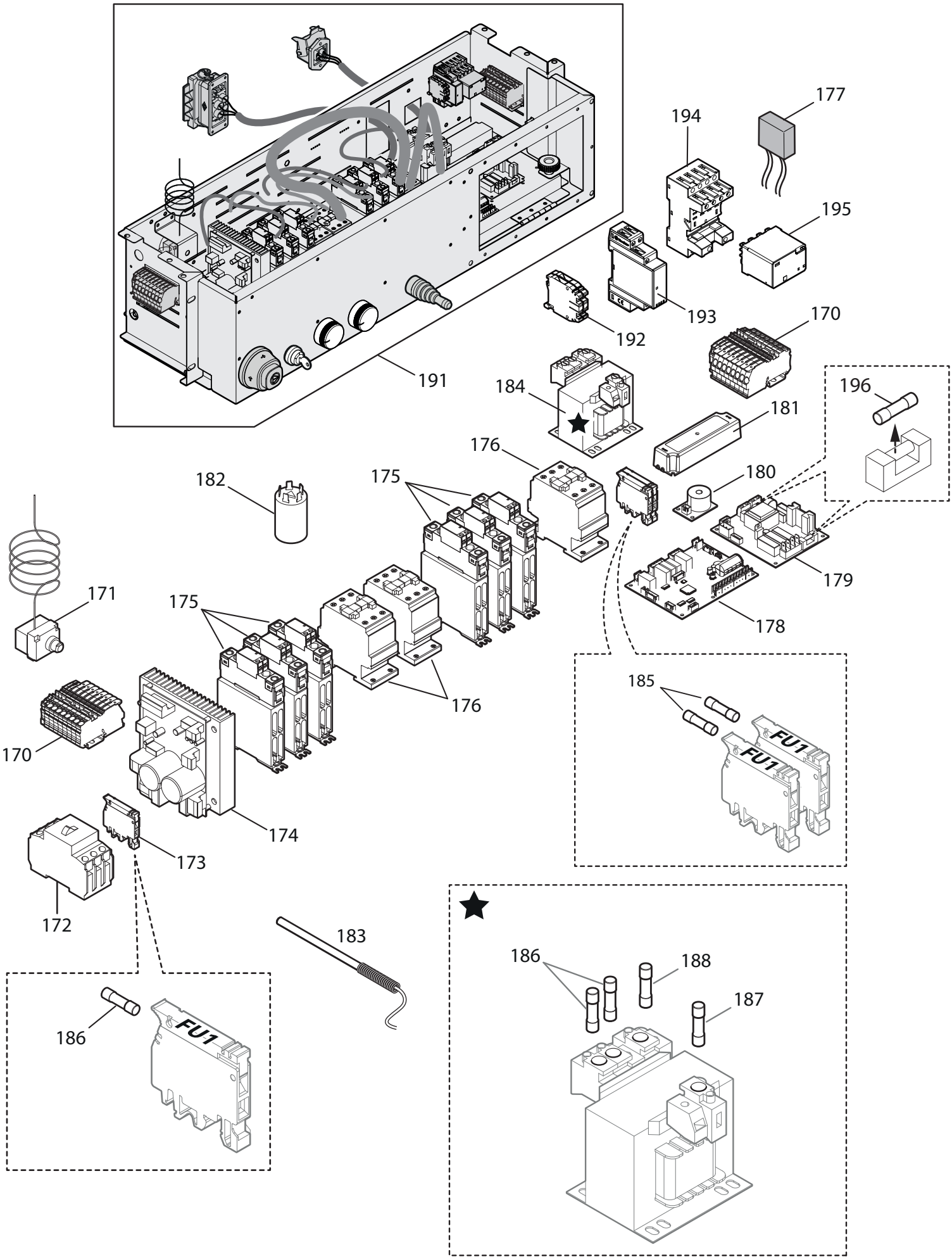

ALPHA	AO140_3-N-400V_CP	TAV9

CODICE CODE CÒDIGO	CODE CODE маши́нный код	DESCRIZIONE SIGNALEMENT DESCRIPCIÓN	DESCRIPTION BESCHREIBUNG описание	POS
70910220		KIT MORSETTIERA KLEMMLEISTEN-KIT KIT BLOQUE DE TERMINALES	TERMINAL BLOCK KIT KIT BORNIER КОМПЛЕКТ КЛЕММНОЙ КОЛОДКИ	170
70600011		TERMOSTATO SICUREZZA (FAIL SAFE 500C) SICHERHEITSTHERMOSTAT (FAIL SAFE 500C) TERMOSTATO SEGURIDAD (FAIL SAFE 500C)	SAFETY THERMOSTAT (FAIL SAFE 500C) THERMOSTAT SÉCURITÉ (FAIL SAFE 500C) БЕЗОПАСНЫЙ ТЕРМОСТАТ (FAIL SAFE 500C)	171
70600621		INTERRUTTORE AUTOMATICO AUTOMATISCHER SCHALTER INTERRUPTOR AUTOMÁTICO	AUTOMATIC SWITCH INTERRUPTEUR AUTOMATIQUE АВТОМАТИЧЕСКИЙ ВЫКЛЮЧАТЕЛЬ	172
70600372		KIT MORSETTO PORTAFUSIBILE 5x20 KIT KLEMME SICHERUNGSHALTER 5x20 KIT BORNE PORTAPUSIBLE 5x20	FUSE 5x20 HOLDER TERMINAL KIT KIT BORNE PORTE-FUSIBLE 5x20 КОМПЛЕКТ ЗАЖИМА ПЛАВКОЙ ВСТАВКИ 5x20	173
70600500		INVERTER INVERTER INVERTER	INVERTER ONDULEUR ИНВЕРТОР	174
70600900		RELE' STATICO 30A STATISCHES RELAIS 30A RELÉ ESTÁTICO 30A	STATIC RELAY 30A RELAIS STATIQUE 30A СТАТИЧЕСКОЕ РЕЛЕ 30A	175
70600160		CONTATTORE 3P 32A 230V KONTAKTGEBER 3P 32A 230V CONTACTOR 3P 32A 230V	3P 32A 230V CONTACTOR CONTACTEUR 3P 32A 230V КОНТАКТОР 3P 32A 230V	176
70600335		RADDRIZZATORE GLEICHRICHTER RECTIFICADOR	RECTIFIER REDRESSEUR ВЫПРЯМИТЕЛЬ	177
70600452		SCHEDA INTERFACCIA TOUCH 10" SSR SCHNITTSTELLENKARTE TOUCH 10" SSR TARJETA INTERFAZ TOUCH 10" SSR	TOUCH 10" INTERFACE BOARD SSR CARTE INTERFACE TOUCH 10" SSR ПЛАТА СОПРЯЖЕНИЯ СЕНСОРНОГО ЭКРАНА 10" SSR	178
70600451		SCHEDA ESPANSIONE CAPPA PER TOUCH ERWEITERUNGSKARTE HAUBE FÜR TOUCH TARJETA DE EXPANSIÓN CAMPANA PARA TOUCH	HOOD EXPANSION BOARD FOR TOUCH CARTE EXPANSION HOTTE POUR TOUCH ПЛАТА РАСШИРЕНИЯ ВЫТЯЖКИ ДЛЯ СЕНСОРНОГО ЭКРАНА	179
70600430		SCHEDA BUZZER BUZZER-KARTE TARJETA ZUMBADOR	BUZZER BOARD CARTE AVERTISSEUR ПЛАТА ЗУММЕРА	180
70600313		ALIMENTATORE LUCE LED 24V NETZTEIL LED-LEUCHTE 24V ALIMENTADOR LUZ LED 24V	LED SUPPLY UNIT 24V BLOC D'ALIMENTATION LUMIÈRE LED 24V БЛОК ПИТАНИЯ ДЛЯ СВЕТОДИОДНОГО ОСВЕЩЕНИЯ -24V	181
70600512		FILTRO CAPACITIVO KAPAZITÄTSFILTER KARTE 23A FILTRO CAPACITIVO TARJETA 23A	BOARD CAPACITIVE FILTER 23A FILTRE CAPACITIF CARTE 23A ЕМКОСТНЫЙ ФИЛЬТР ПЛАТЫ 23A	182
70600563		SONDA TCJ PER FORNI L3000 SONDE TCJ FÜR ÖFEN 3000 mm SONDA TCJ PARA HORNOS 3000mm	TCJ OVEN PROBE 3000mm SONDE TCJ POUR FOURS 3000mm ЗОНД TCJ ДЛЯ ПЕЧЕЙ 3000 мм	183
70600319		TRASFORMATORE MONOFASE 130VA TRANSFORMATOR EINPHASIG 130VA TRANSFORMADOR MONOFÁSICO 130VA	130VA SINGLE-PHASE TRANSFORMER TRANSFORMATEUR MONOPHASÉ 130VA ОДНОФАЗНЫЙ ТРАНСФОРМАТОР 130 ВА	184
70600343		FUSIBILE 5X20T 10A SICHERUNG 5x20T 10A FUSIBLE 5x20T 10A	FUSE 5x20T 10A FUSIBLE 5x20T 10A ПЛАВКИЙ ПРЕДОХРАНИТЕЛЬ 5x20T 10A	185
70600344		FUSIBILE 5x20T 4A SICHERUNG 5x20T 4A FUSIBLE 5x20T 4A	FUSE 5x20T 4A FUSIBLE 5x20T 4A ПЛАВКИЙ ПРЕДОХРАНИТЕЛЬ 5x20T 4A	186
70600339		FUSIBILE 5X20T 1,25A SICHERUNG 5x20T 1,25A FUSIBLE 5x20T 1,25A	FUSE 5x20T 1,25A FUSIBLE 5x20T 1,25A ПЛАВКИЙ ПРЕДОХРАНИТЕЛЬ 5x20T 1,25A	187
70600348		FUSIBILE 5x20T 2,5A SICHERUNG 5x20T 2,5A FUSIBLE 5x20T 2,5A	FUSE 5x20T 2,5A FUSIBLE 5x20T 2,5A ПЛАВКИЙ ПРЕДОХРАНИТЕЛЬ 5x20T 2,5A	188
70910233		CABLAGGIO COMPLETO VOLLSTÄNDIGER BÜGEL SOPORTE COMPLETO	COMPLETE BRACKET ÉTRIER COMPLET КРОНШТЕЙН В СБОРЕ	191
70600102		KIT MORSETTI CONTROLLO FASI PHASE CONTROL TERMINAL KIT KIT DE TERMINALES DE CONTROL DE FASE	PHASE CONTROL TERMINAL KIT KIT DE BORNE DE CONTRÔLE DE PHASE КОМПЛЕКТ КЛЕММ УПРАВЛЕНИЯ ФАЗАМИ	192

CODICE CODE CÒDIGO	CODE CODE маши́нный код	DESCRIZIONE SIGNALEMENT DESCRIPCIÓN	DESCRIPTION BESCHREIBUNG описание	POS
70600765		CONTROLLO SEQUENZA FASI PHASENFOLGE PRÜFEN VERIFICACION DE SECUENCIA DE FASE	PHASE SEQUENCE CHECK VÉRIFICATION DE LA SÉQUENCE DE PHASE ПРОВЕРКА ФАЗОВОЙ ПОСЛЕДОВАТЕЛЬНОСТИ	193
70600766		ZOCCOLO 4P A VITE PER RELE 4 PLÄTZE SCHRAUBENBUCHSE FÜR RELAIS ENCHUFE 4P DE TORNILLO PARA RELE	SCREW SOCKET 4P FOR RELAY DOUILLE À VIS 4P POUR RELAIS ВИНТОВОЕ ГНЕЗДО 4P ДЛЯ РЕЛЕ	194
70600767		RELE 4 CONTATTI 4.8x0.5 RELAIS 4 KONTAKTE 4.8x0.5 RELÉ 4 CONTACTOS 4.8x0.5	RELAY 4 CONTACTS 4.8x0.5 CONTACTS 4 RELAIS 4.8x0.5 РЕЛЕ 4 КОНТАКТА 4.8x0.5	195
70600341		FUSIBILE 5x20T 1A SICHERUNG 5x20T 1A FUSIBLE 5x20T 1A	FUSE 5x20T 1A FUSIBLE 5x20T 1A ПЛАВКИЙ ПРЕДОХРАНИТЕЛЬ 5x20T 1A	196